SKLENĚNÉ STĚNY

ViTRO
CONSTRUCTION

4x

2020

KATALOG

4x. Skleněné stěny

41.	BODOVÉ KOVÁNÍ	- 41 - 01 -
42.	SAMOZAVÍŘAČE	- 42 - 09 -
43.	MADLA	- 43 - 17 -
44.	ZÁMKY A ZÁVĚSY	- 44 - 25 -
45.	ZÁRUBNĚ	- 45 - 38 -

GHD-110D

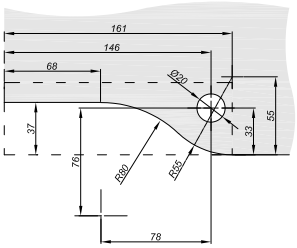

Dolní kování

kód	povrch
GHD-110D-PSS	lesk
GHD-110D-SSS	kartáčovaný nerez
sklo	8-12 mm

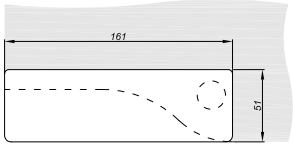

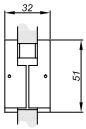

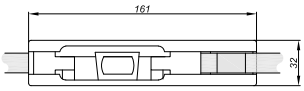

GHD-120D

Horní kování

kód	povrch
GHD-120D-PSS	lesk
GHD-120D-SSS	kartáčovaná nerez
sklo	8-12 mm

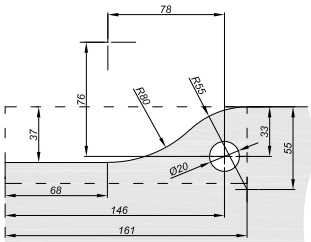

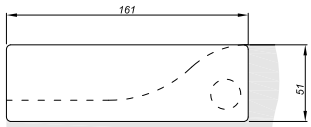

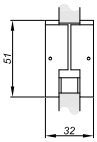

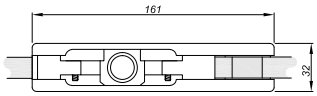

NO302209

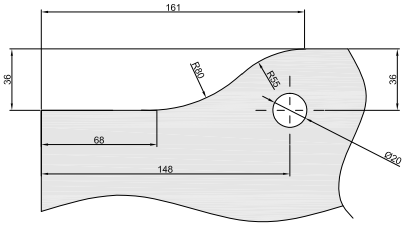

Horní kování pro samozavírač skrytý v kování

kód	povrch
NO302209	kartáčovaná nerez
sklo	8-12 mm

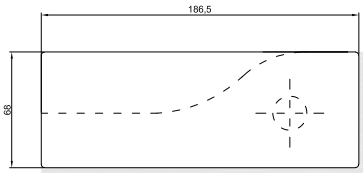

N0302209-125

Horní kování pro samozavírač skrytý v kování pro dveře 1250 mm

kód	povrch
N0302209-125	kartáčovaná nerez
sklo	8-12 mm

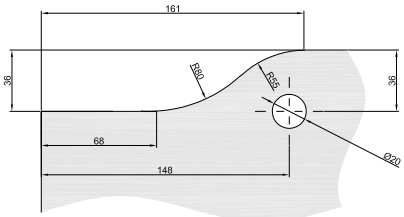

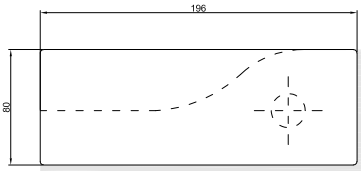

GHD-130P

Spojka nadsvětlík-zeď

s čepem a montážní deskou

kód	povrch
GHD-130P-PSS	lesk
GHD-130P-SSS	kartáčovaná nerez
sklo	8-12 mm

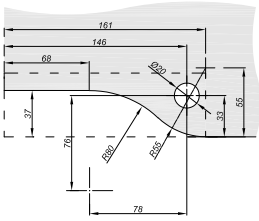

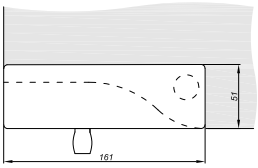

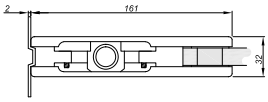

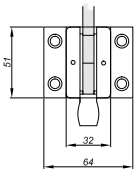

GHD-130S

Spojka nadsvětlík-zeď

s čepem a trnem

kód	povrch
GHD-130S-PSS	lesk
GHD-130S-SSS	kartáčovaná nerez
sklo	8-12 mm

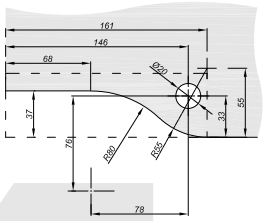

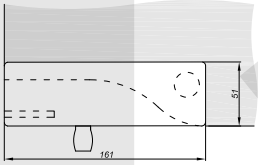

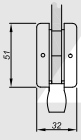

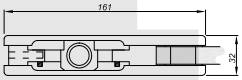

GHD-140

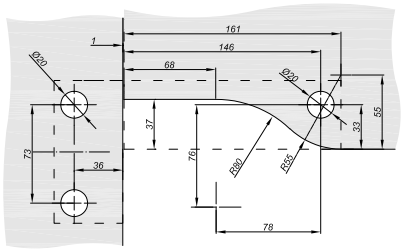

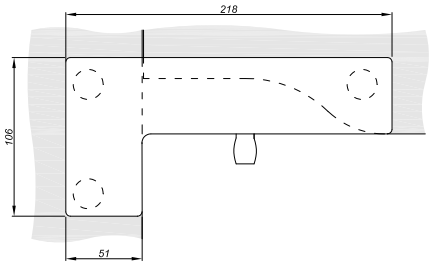

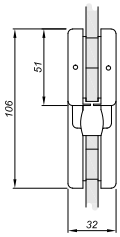

Spojka nasvětlíku s pevným panelem

se čepem

kód	povrch
GHD-140-PSS	lesk
GHD-140-SSS	kartáčovaná nerez
sklo	8-12 mm

GHD-140B

Spojka nasvětlíku s pevným panelem

se zarážkou

kód	povrch
GHD-140B-PSS	lesk
GHD-140B-SSS	kartáčovaná nerez
sklo	8-12 mm

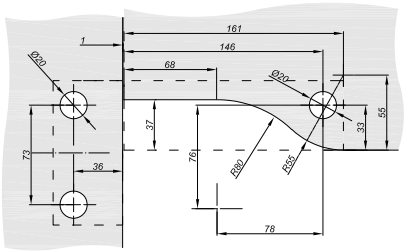

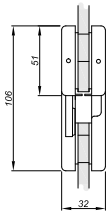

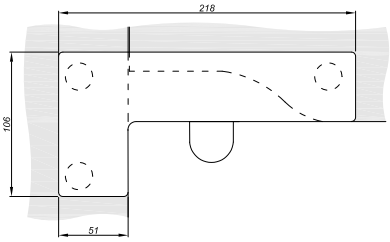

GHD-160A

Spojka nasvětlíku s pevným panelem

kód	povrch
GHD-160A-PSS	lesk
GHD-160A-SSS	kartáčovaná nerez
sklo	8-12 mm

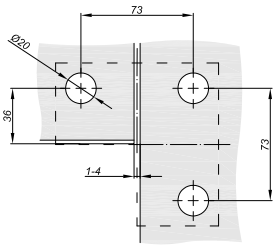

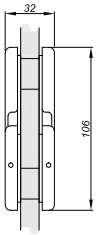

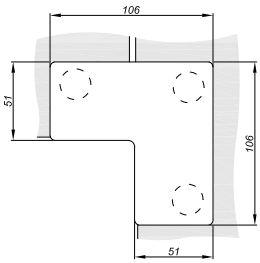

GHD-122A

Spojka čtyř panelů

kód	povrch
GHD-122A-PSS	lesk
GHD-122A-SSS	kartáčovaný
sklo	8-12 mm
rozměry	106x106 mm

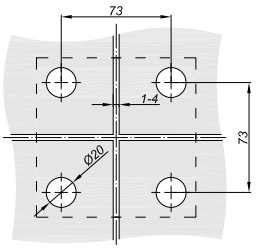

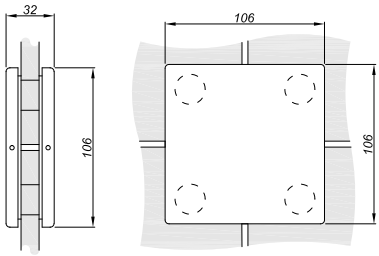

GHD-181A

Spojka dvou panelů

kód	povrch
GHD-181A-PSS	lesk
GHD-181A-SSS	kartáčovaný
sklo	8-12 mm
rozměry	115x51 mm

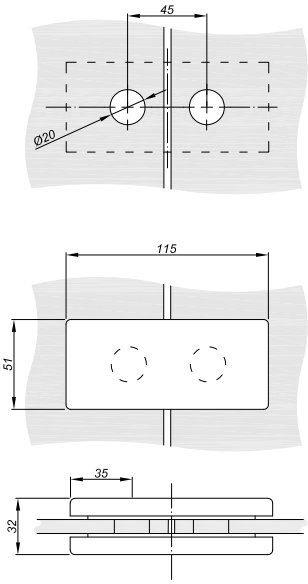

GHD-191S

Spojka panelu se zdí

s trnem

kód	povrch
GHD-191S-PSS	lesk
GHD-191S-SSS	kartáčovaný
sklo	8-12 mm
rozměry	70x52 mm

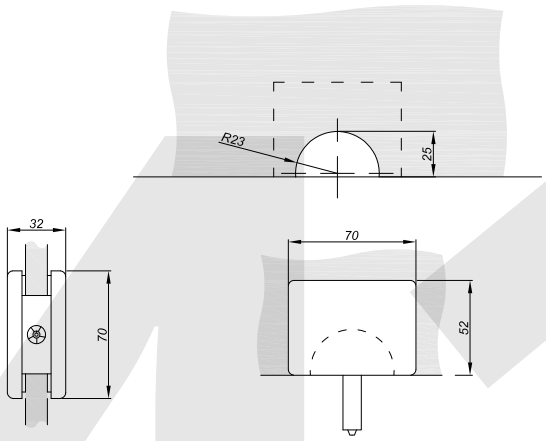

GHD-150RD

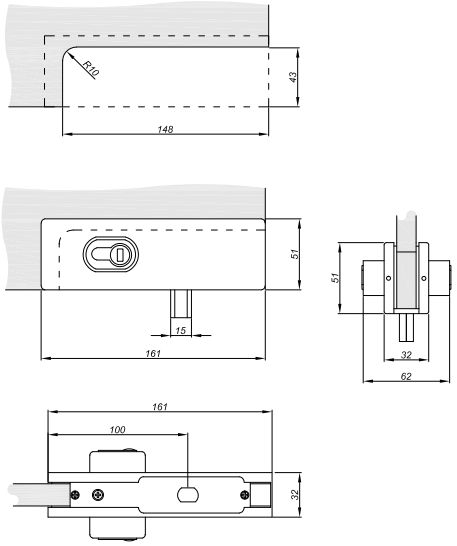

Zámek s cylindrickou vložkou

kód	povrch
GHD-150RD-PSS	lesk
GHD-150RD-SSS	kartáčovaný
sklo	8-12 mm
rozměry	161x51 mm

PCS446A US15

Zámek s motýlkem

nevyžaduje vrtání

kód	povrch
PCS446A US15	kartáčovaný
sklo	8-12 mm
rozměry	73x40 mm

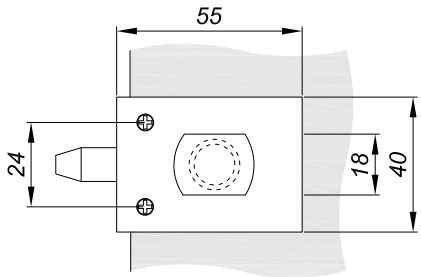

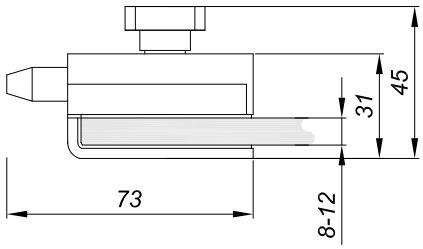

PCS446B US15

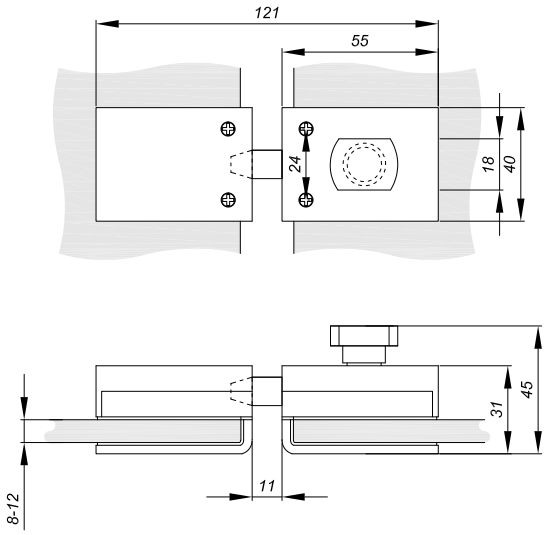

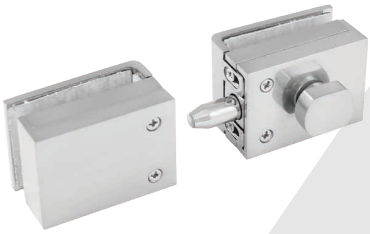

Zámek s motýlkem a protikusem

nevyžaduje vrtání

kód	povrch
PCS446B US15	kartáčovaný
sklo	8-12 mm
rozměry	121x40 mm

NLO-ZD-3231-1

Zámek s cylindrickou vložkou

kód	povrch
NLO-ZD-3231-1	kartáčovaný
sklo	8-12 mm
rozměry	70x110 mm

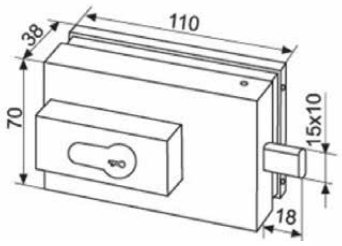

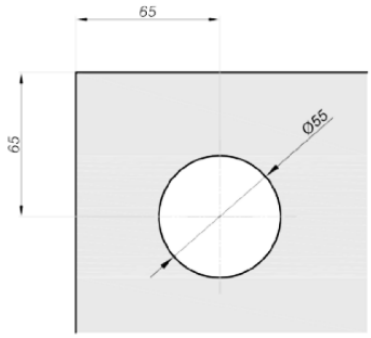

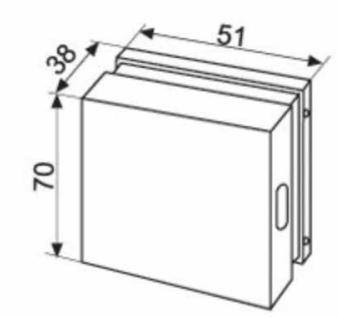

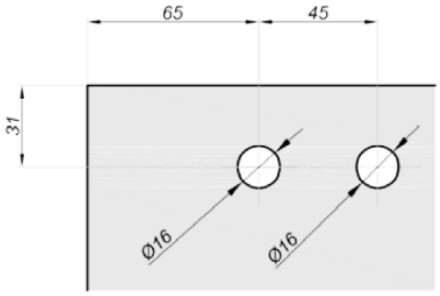

NLO-ZD-3231K-1

Protikus zámku s cylindrickou vložkou

kód	povrch
NLO-ZD-3231K-1	kartáčovaný
sklo	8-12 mm
rozměry	70x51 mm

NLO-ZD-1301

Stropní čep pro horní kování

kód	povrch
NLO-ZD-1301	lesk
NLO-ZD-1301-1	kartáčovaný

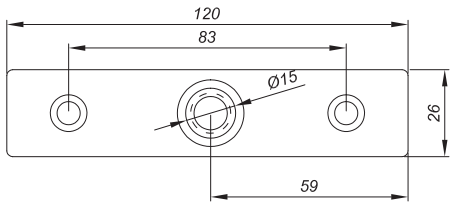

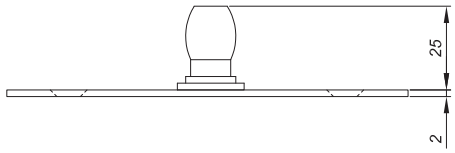

GHD-110-12D

Dolní ložisko

kód	povrch
GHD-110-12D	lesk
GHD-110-12D-1	kartáčovaný

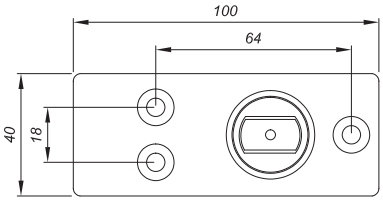

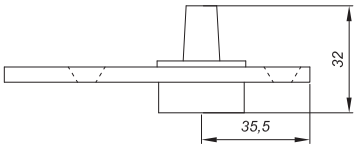

NLO-KP-2718

Dveřní zarážka

kód	povrch
NLO-KP-2718	lesk
NLO-KP-2718-1	kartáčovaný
sklo	8-12 mm

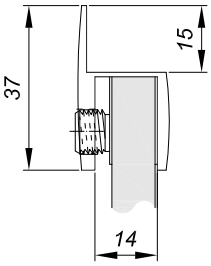

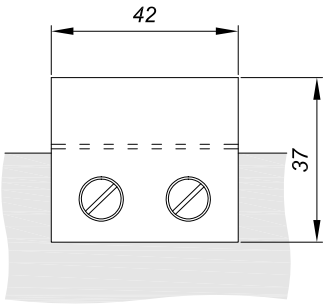

GHD-100-6

Protikus pro zámek

kód	povrch
GHD-100-6	kartáčovaný

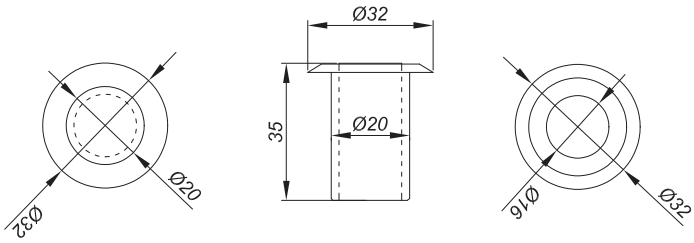

NLO-ZD-100-SS

Protikus pro zámek mimoosý

kód	povrch
NLO-ZD-100-SS	kartáčovaný

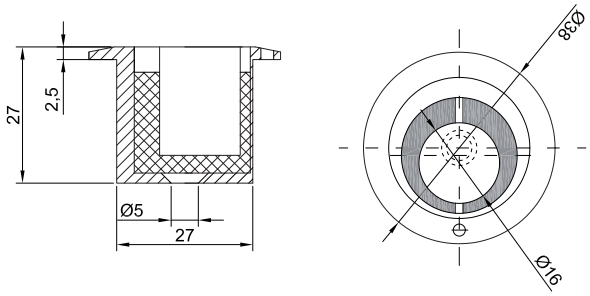

H555D

Samozavírač podlahový

kód	povrch
H555D	kartáčovaná nerez
max. hmotnost skla	110 kg
max. šířka dveří	1000 mm
max. úhel otevření	116°
aretace otevřeného stavu	90°
Úhly regulace rychlosti zavírání	
aretace rychlosti zavírání	90-20°
aretace rychlosti dovírání	20-0°
Parametry regulace montáže do podlahy	
regulace boční	6 mm
regulace přední/zadní	6 mm
regulace vertikální	5 mm

testováno na 200 000 cyklech

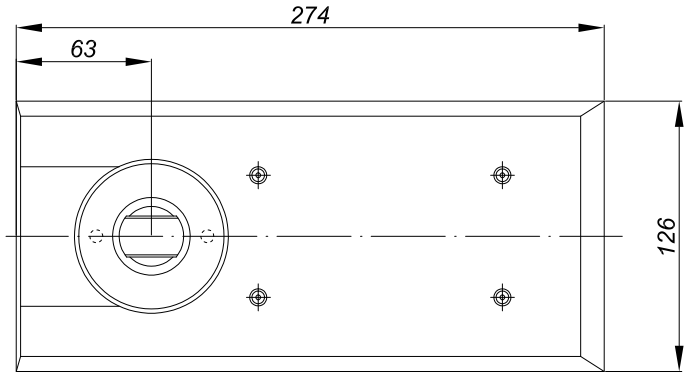

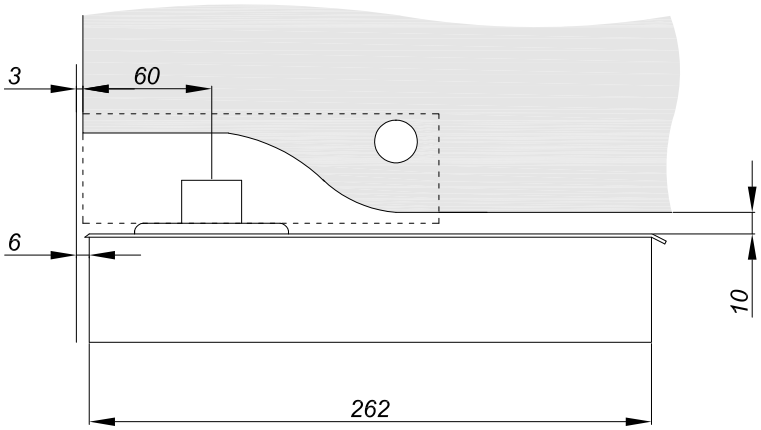

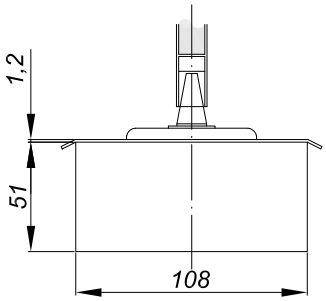

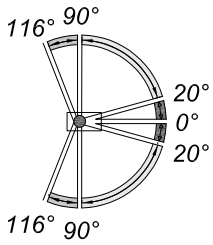

ST-110E

Samozavírač podlahový

typ zploštělý

kód	povrch
ST-110E	kartáčovaná nerez
max. hmotnost skla	80 kg
max. šířka dveří	950 mm
max. úhel otevření	130°
aretace otevřeného stavu	90°
Úhly regulace rychlosti zavírání	
aretace rychlosti zavírání	130-20°
aretace rychlosti dovírání	20-0°
Parametry regulace montáže do podlahy	
regulace boční	6 mm
regulace přední/zadní	6 mm
regulace vertikální	5 mm

testováno na 500 000 cyklech

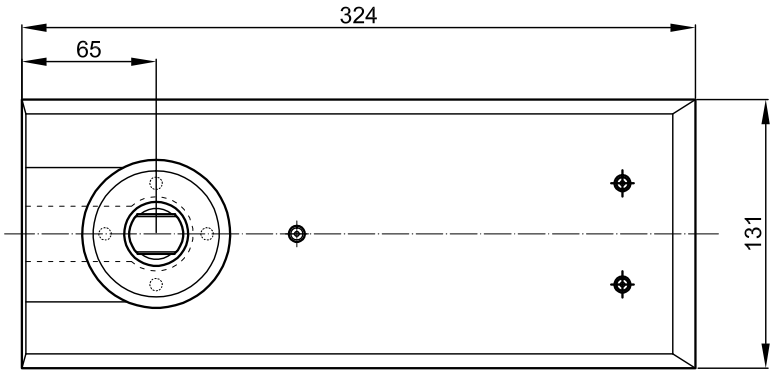

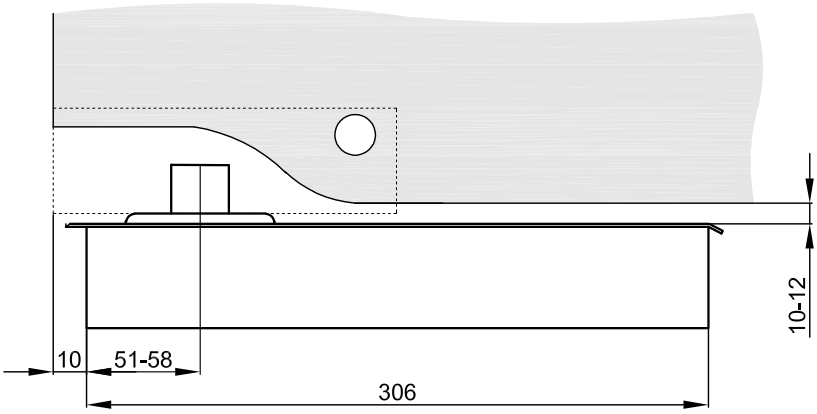

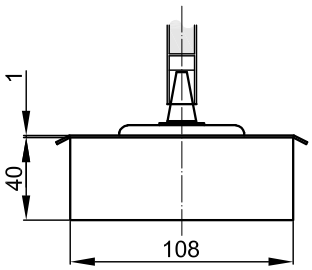

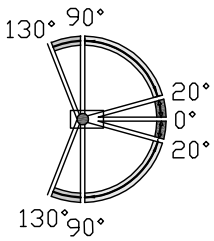

ST-120

Samozavírač podlahový

typ úzký

kód	povrch
ST-120	kartáčovaná nerez
max. hmotnost skla	200 kg
max. šířka dveří	1100 mm
max. úhel otevření	160°
aretace otevřeného stavu	90°
Úhly regulace rychlosti zavírání	
aretace rychlosti zavírání	90-20°
aretace rychlosti dovírání	20-0°
Parametry regulace montáže do podlahy	
regulace boční	6 mm
regulace přední/zadní	6 mm

testováno na 200 000 cyklech

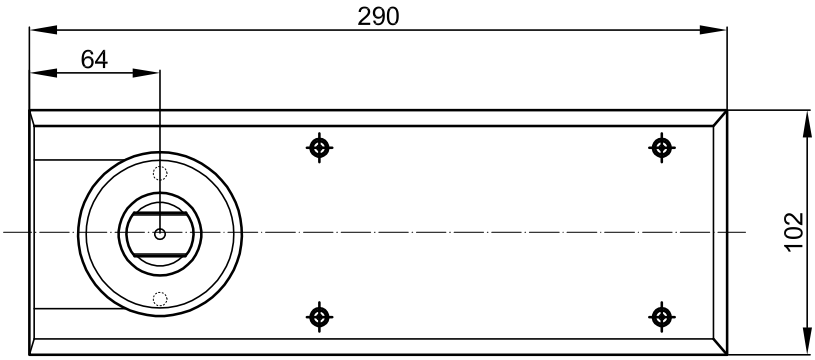

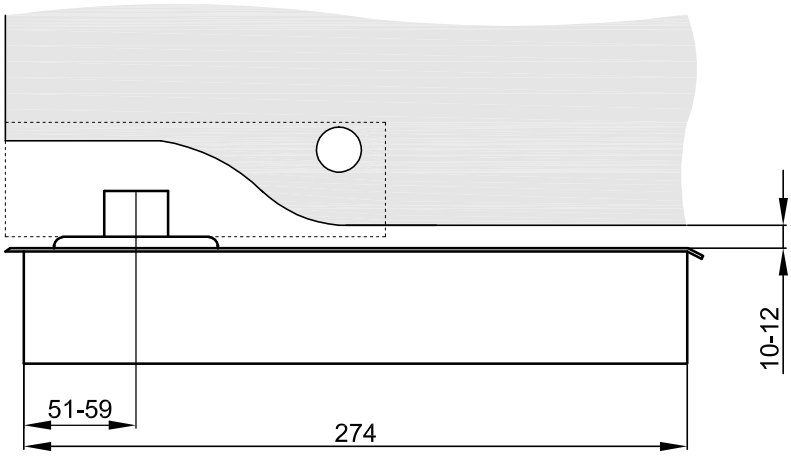

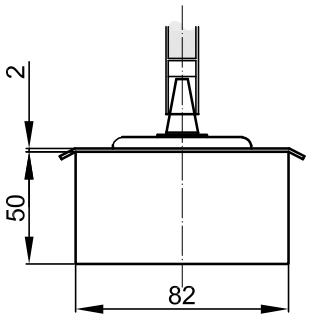

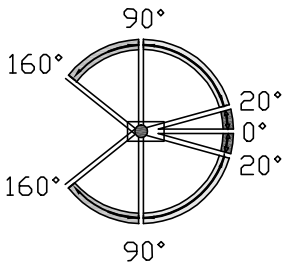

N0302110/09

Samozavírač skrytý v kování

kód	povrch
N0302110	lesklý
N0302109	kartáčovaný
max. hmotnost skla	100 kg
max. šířka dveří	1000 mm
tloušťka skla	8-12 mm
max. úhel otevření	150°
aretace otevřeného stavu	90°
Úhly regulace rychlosti zavírání	
aretace rychlosti zavírání	150-10°
aretace rychlosti dovírání	10-0°
Parametry regulace montáže do podlahy	
regulace boční	+-3 mm
regulace přední/zadní	+-3 mm
regulace kolmosti dveří	+-4°

testováno na 200 000 cyklech

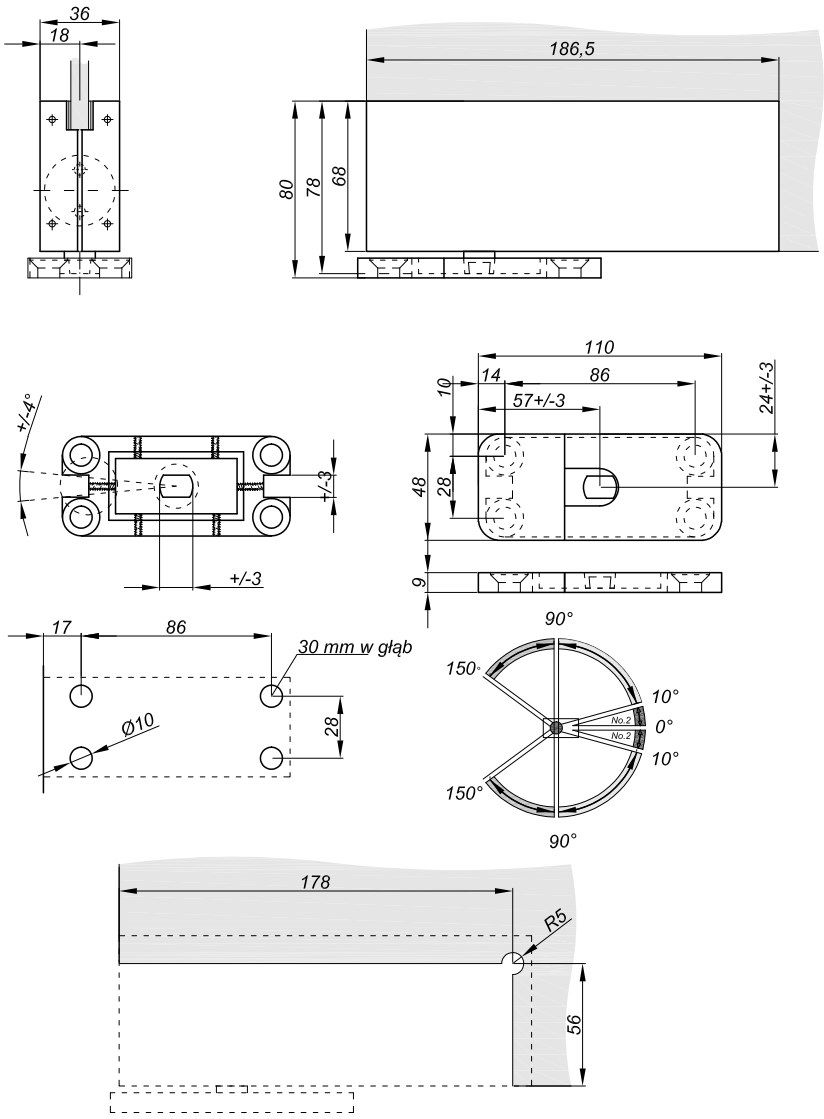

N0302109-125

Samozavírač skrytý v kování

kód	povrch
N0302109-125	kartáčovaný
max. hmotnost skla	100 kg
max. šířka dveří	1250 mm
tloušťka skla	8-12 mm
max. úhel otevření	150°
aretace otevřeného stavu	90°
Úhly regulace rychlosti zavírání	
aretace rychlosti zavírání	150-10°
aretace rychlosti dovírání	10-0°
Parametry regulace montáže do podlahy	
regulace boční	+-3 mm
regulace přední/zadní	+-3 mm
regulace kolmosti dveří	+-4°

testováno na 200 000 cyklech

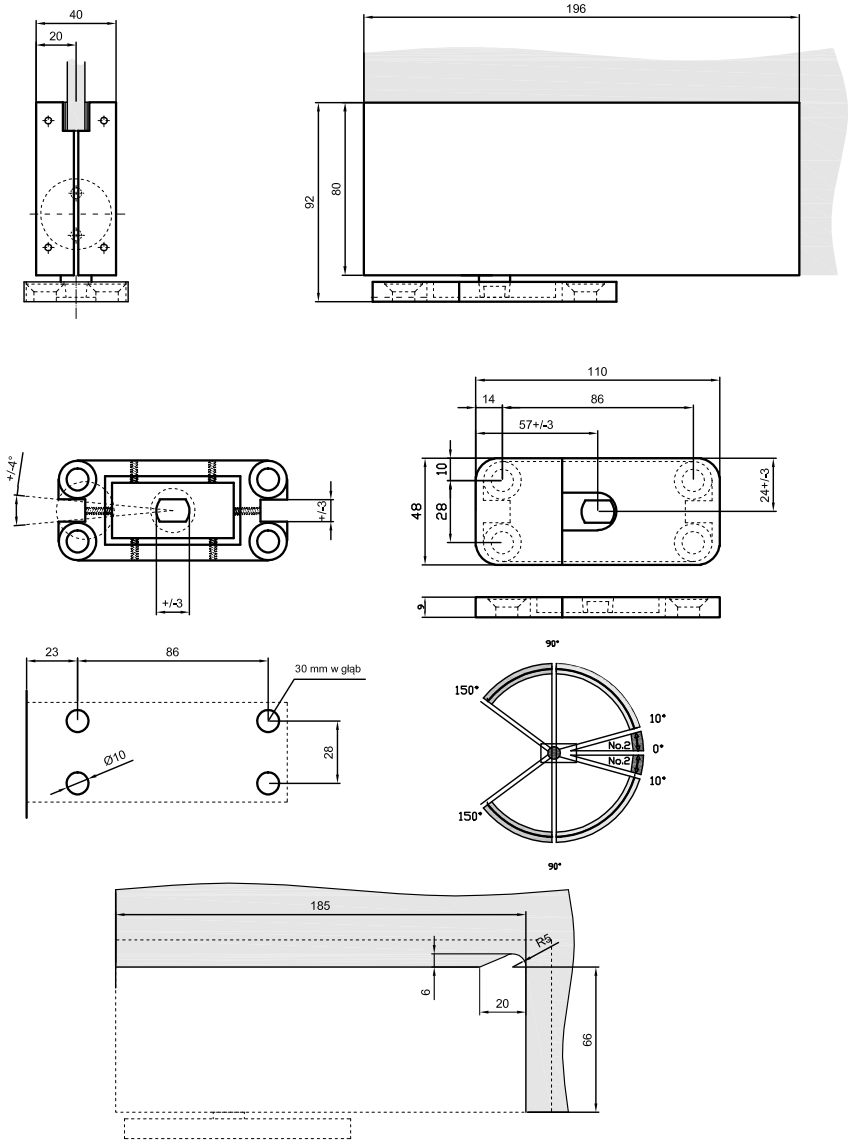

N0302222

Samozavírač skrytý v kování

kód	povrch
N0302222	kartáčovaný
max. hmotnost skla	100 kg
max. šířka dveří	1000 mm
tloušťka skla	8-12 mm
max. úhel otevření	150°
aretace otevřeného stavu	90°
Úhly regulace rychlosti zavírání	
aretace rychlosti zavírání	150-10°
aretace rychlosti dovírání	10-0°
Parametry regulace montáže do podlahy	
regulace boční	+-3 mm
regulace přední/zadní	+-3 mm
regulace kolmosti dveří	+-4°

testováno na 200 000 cyklech

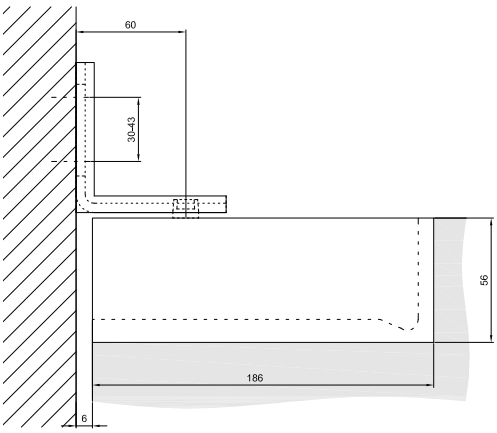

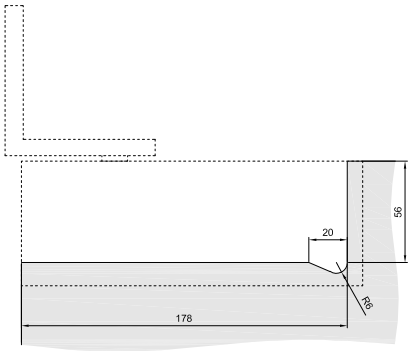

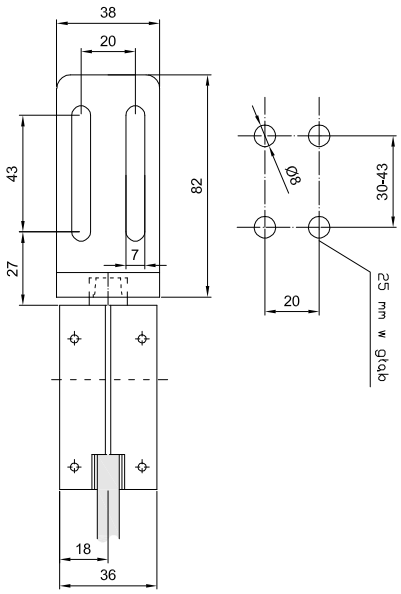

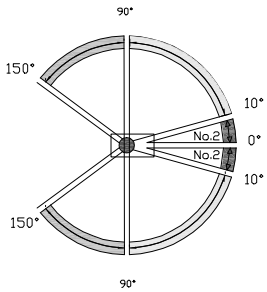

N0302121

Samozavírač skrytý v kování

pro dřevěné dveře

kód	povrch
N0302121	kartáčovaný
max. hmotnost dveří	100 kg
max. šířka dveří	1000 mm
min. tloušťka dveří	40 mm
max. úhel otevření	150°
aretace otevřeného stavu	90°
Úhly regulace rychlosti zavírání	
aretace rychlosti zavírání	150-10°
aretace rychlosti dovírání	10-0°
Parametry regulace montáže do podlahy	
regulace boční	+-3 mm
regulace přední/zadní	+-3 mm
regulace kolmosti dveří	+-4°

testováno na 200 000 cyklech

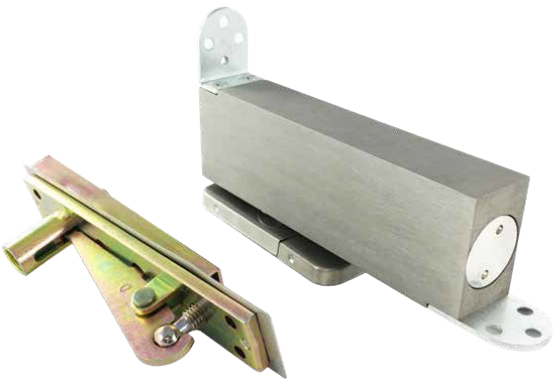

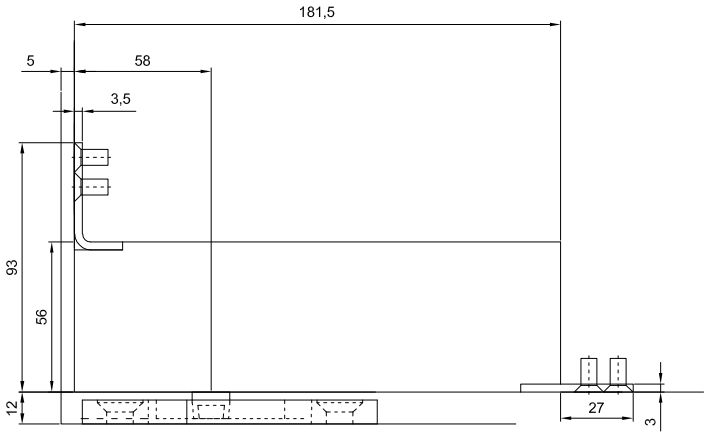

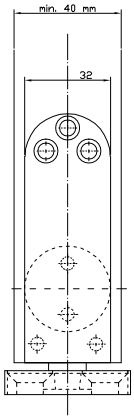

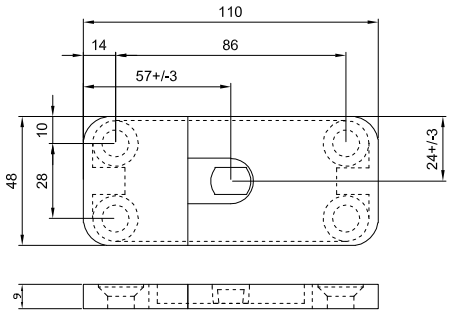

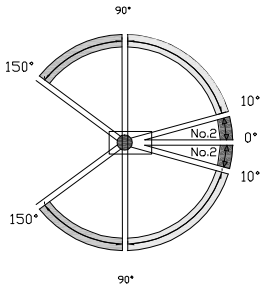

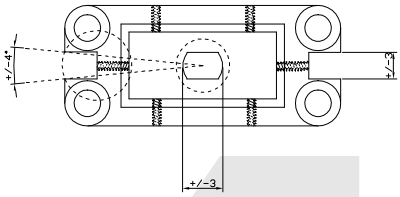

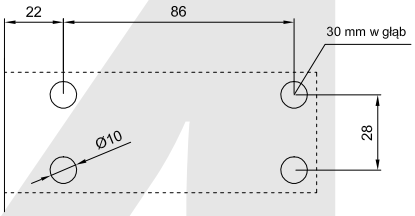

ND-980-SS

Samozavírač horní lištový s protideskou na sklo

kód	povrch
ND-980-SS	kartáčovaný
max. hmotnost skla	65 kg
max. šířka dveří	900 mm

testováno na 200 000 cyklech

G800-US32

Madlo

kód	L	Lo	D	D	povrch
G800-US32 L450	450 mm	300 mm	ø25 mm	ø12 mm	lesk
G800-US32D L450	450 mm	300 mm	ø25 mm	ø12 mm	kartáčovaný
G800-US32D L500	500 mm	300 mm	ø25 mm	ø12 mm	kartáčovaný
G800-US32 L600	600 mm	450 mm	ø25 mm	ø12 mm	lesk
G800-US32D L600	600 mm	450 mm	ø25 mm	ø12 mm	kartáčovaný
G800-US32D L800	800 mm	550 mm	ø32 mm	ø14 mm	kartáčovaný
G800-US32D L1000	1000 mm	750 mm	ø32 mm	ø14 mm	kartáčovaný
G800-US32D L1200	1200 mm	950 mm	ø32 mm	ø14 mm	kartáčovaný
G800-US32D L1800	1800 mm	1550 mm	ø32 mm	ø14 mm	kartáčovaný
tloušťka skla					8-12 mm
materiál					nerezová ocel

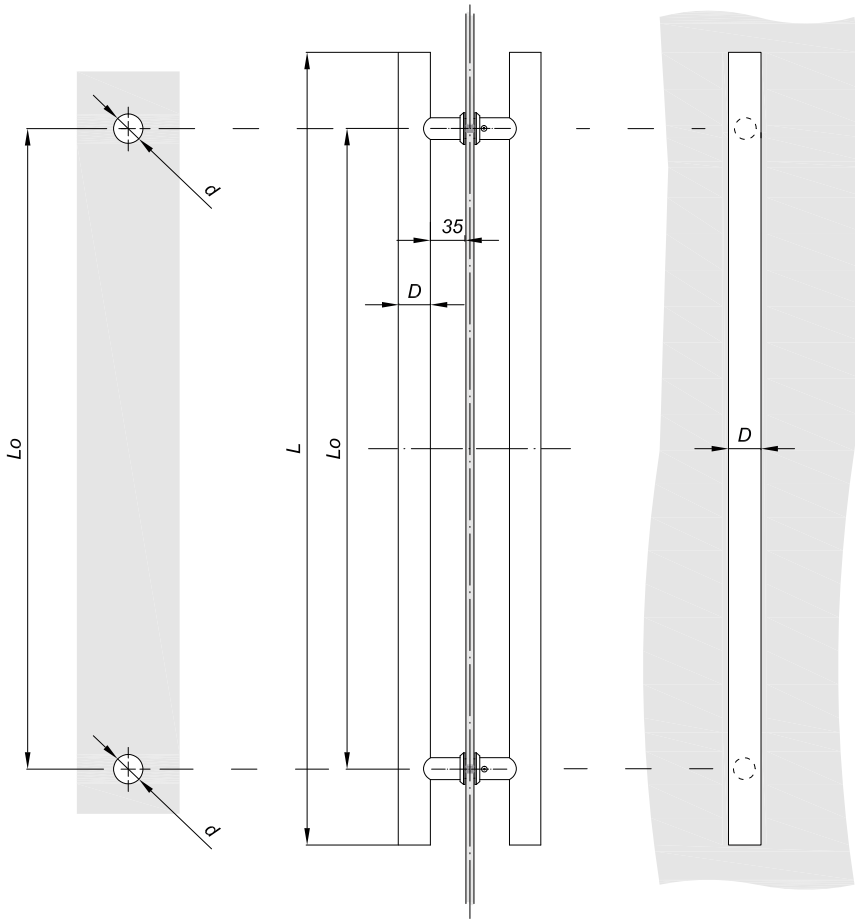

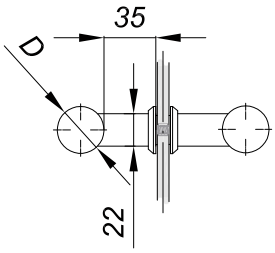

NLO-ZD-2858

Madlo

kód	L	Lo	povrch
NLO-ZD-2858	203 mm	152 mm	lesk
NLO-ZD-2858-1	203 mm	152 mm	kartáčovaný
NLO-ZD-2858-610	610 mm	457 mm	lesk
NLO-ZD-2858-610-1	610 mm	457 mm	kartáčovaný
tloušťka skla			8-12 mm
materiál			nerezová ocel

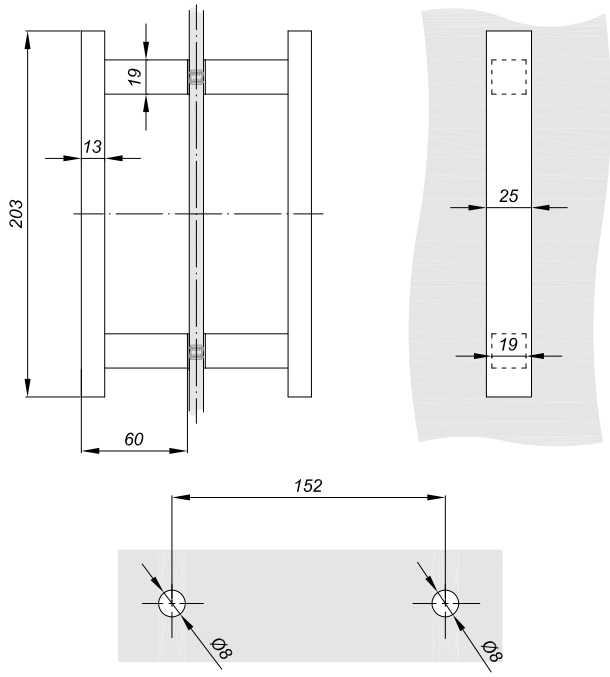

G850-US32

Madlo

kód	L	Lo	povrch
G850-US32D L450	450 mm	425 mm	kartáčovaný
G850-US32D L600	600 mm	575 mm	kartáčovaný
tloušťka skla			8-12 mm
materiál			nerezová ocel

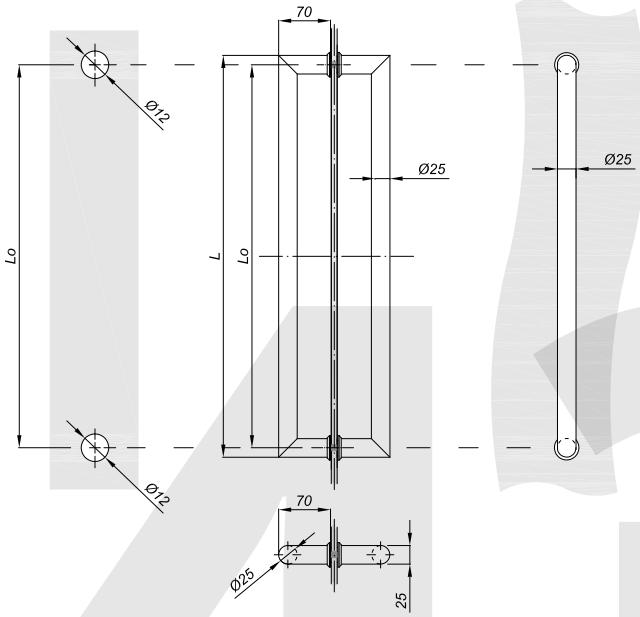

G926-US32D-2L

Madlo

kód	L	Lo	W	povrch
G926-US32D-2L600	600 mm	585 mm	30x15 mm	kartáčovaný
G926-US32D-2L800	800 mm	775 mm	38x25 mm	kartáčovaný
tloušťka skla				8-12 mm
materiál				nerezová ocel

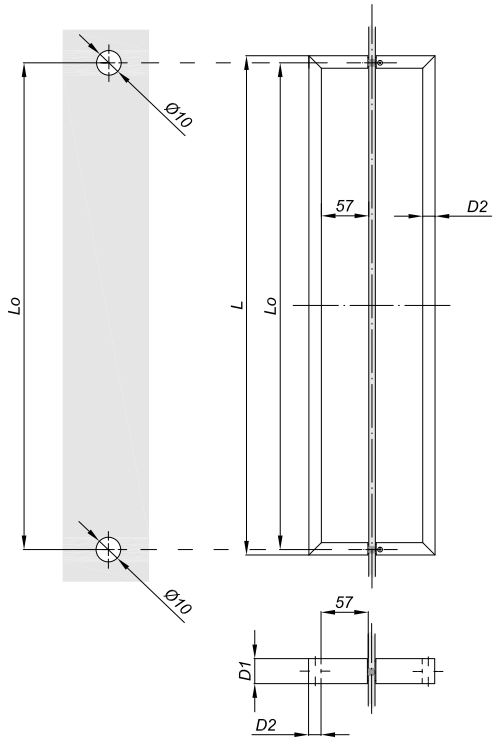

NLO-ZD-2856

Madlo

kód	L	Lo	povrch
NLO-ZD-2856	220 mm	203 mm	lesk
NLO-ZD-2856-1	220 mm	203 mm	kartáčovaný
NLO-ZD-2856-630	630 mm	610 mm	lesk
NLO-ZD-2856-630-1	630 mm	610 mm	kartáčovaný
tloušťka skla			8-12 mm
materiál			nerezová ocel

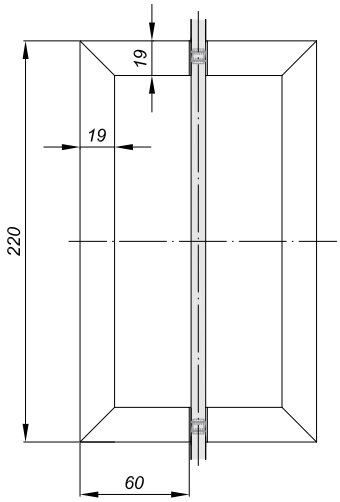

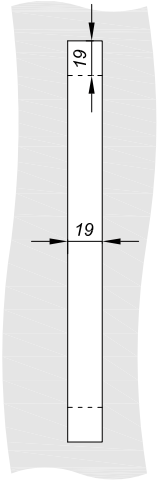

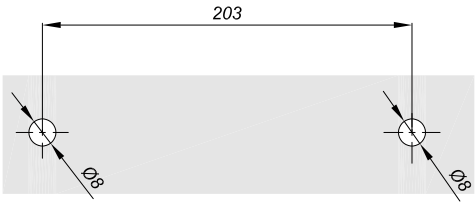

NLO-ZD-2857

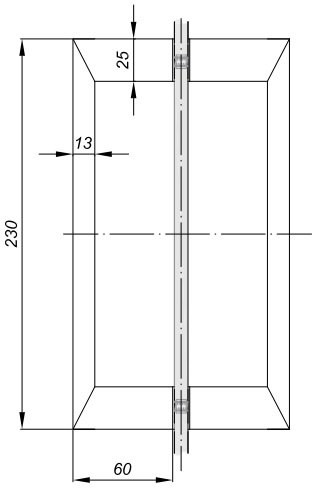

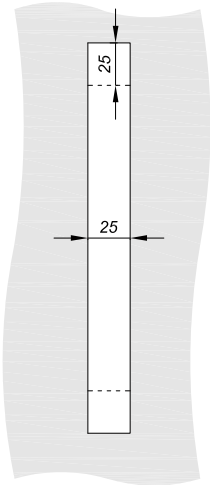

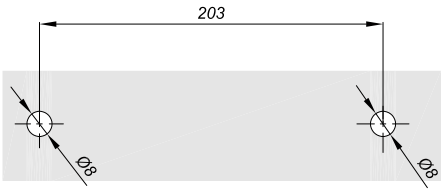

Madlo

kód	L	Lo	povrch
NLO-ZD-2857	220 mm	203 mm	lesk
NLO-ZD-2857-1	220 mm	203 mm	kartáčovaný
NLO-ZD-2857-480	480 mm	457 mm	lesk
NLO-ZD-2857-480-1	480 mm	457 mm	kartáčovaný
NLO-ZD-2857-635	635 mm	610 mm	lesk
NLO-ZD-2857-635-1	635 mm	610 mm	kartáčovaný
tloušťka skla			8-12 mm
materiál			nerezová ocel

NJY-DP-P

Úchyt pro posuvné dveře

kód	povrch
NJY-DP-P	kartáčovaný
sklo	10-12 mm
rozměry	75x75 mm
materiál	nerezová ocel

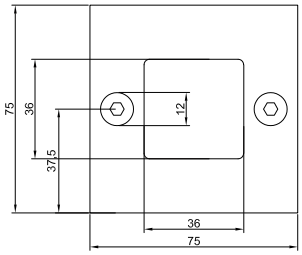

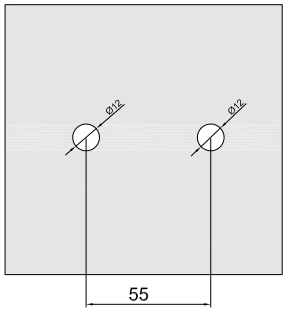

NTDL-70-1

Úchyt pro posuvné dveře

kód	povrch
NTDL-70-1	kartáčovaný
sklo	8-12 mm
rozměry	70x120 mm
materiál	nerezová ocel

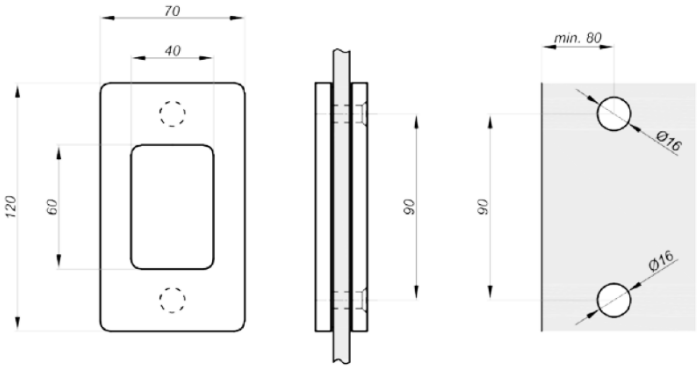

NTDL55R

Úchyt pro posuvné dveře

rovný

kód	povrch
NTDL55R	lesk
NTDL55R-1	kartáčovaný
NTDL55R-2	stříbrný elox
sklo	8-12 mm
díra ve skle	ø45 mm
materiál	nerezová ocel

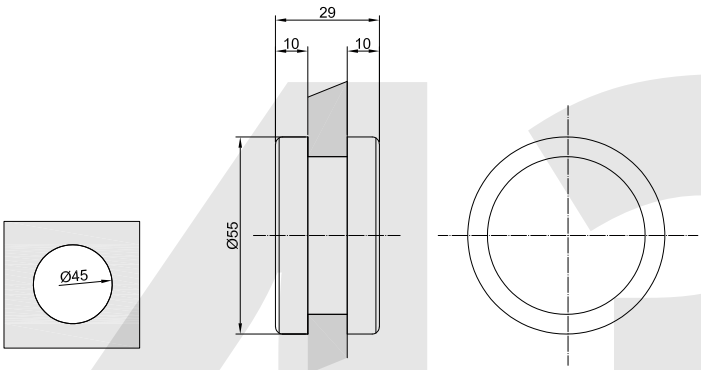

NTDL55

Úchyt pro posuvné dveře

zkosený

kód	povrch
NTDL55	lesk
NTDL55	kartáčovaný
sklo	8-12 mm
díra ve skle	ø45 mm
materiál	nerezová ocel

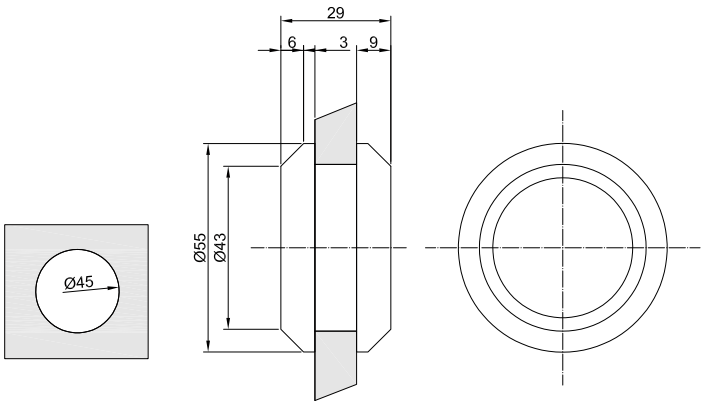

NPR-PSDK-104

Úchyt pro posuvné dveře

průběžný

kód	povrch
NPR-PSDK-104	lesk
NPR-PSDK-104-1	kartáčovaný
sklo	8-12 mm
díra ve skle	ø55 mm
materiál	nerezová ocel

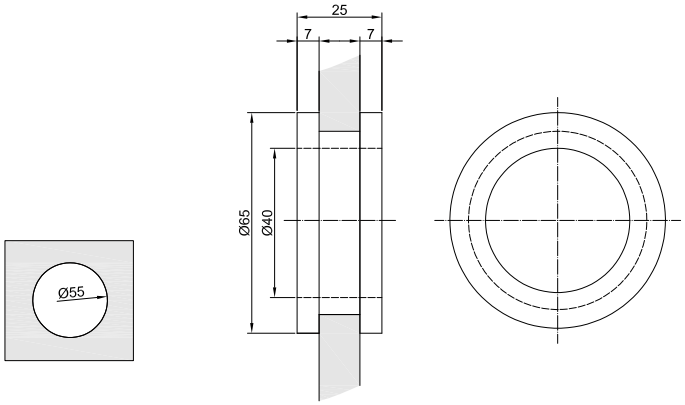

NTMON-H

Úchyt pro posuvné dveře

kód	povrch
NTMON-H-NA	elox
NTMON-H-SS	kartáčovaný
sklo	8-12 mm
díra ve skle	ø50 mm
materiál	hliník

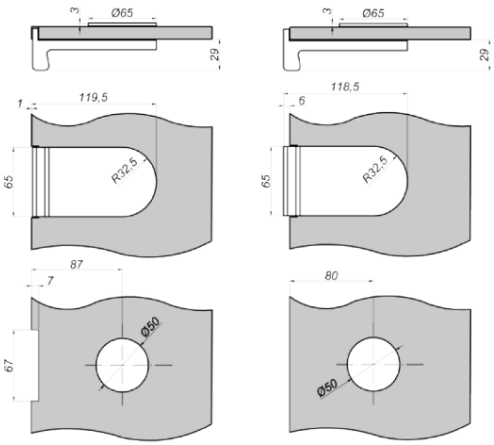

NLO-ZD-98A-113

Dveřní madlo

uzamykatelné

kód	povrch
NLO-ZD-98A-113	kartáčovaný
materiál	nerezová ocel

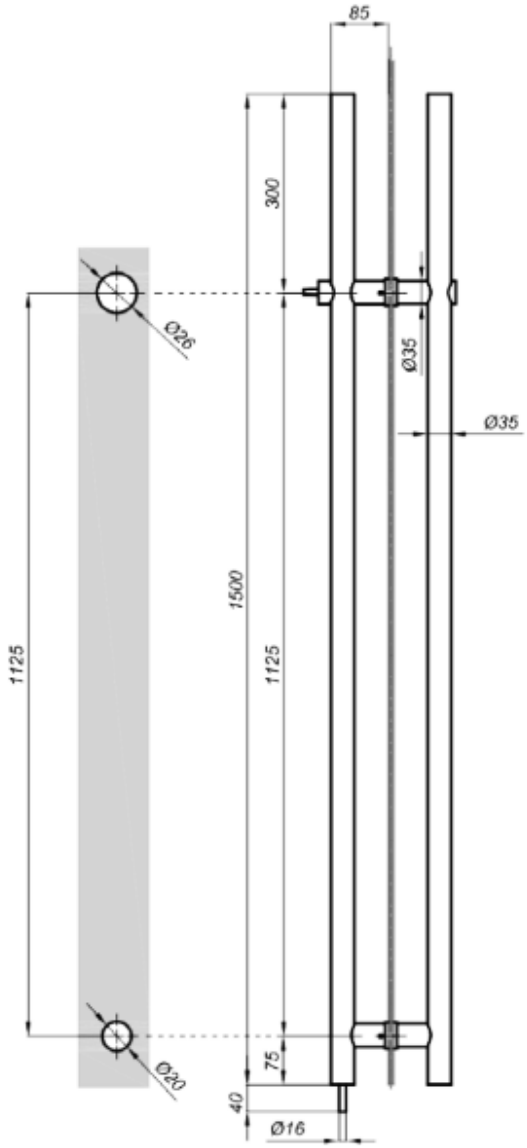

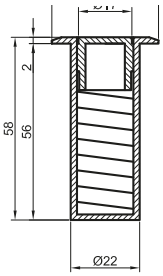

NLO-ZD-98A-116

Dveřní madlo

uzamykatelné

kód	povrch
NLO-ZD-98A-116	lesk
materiál	nerezová ocel

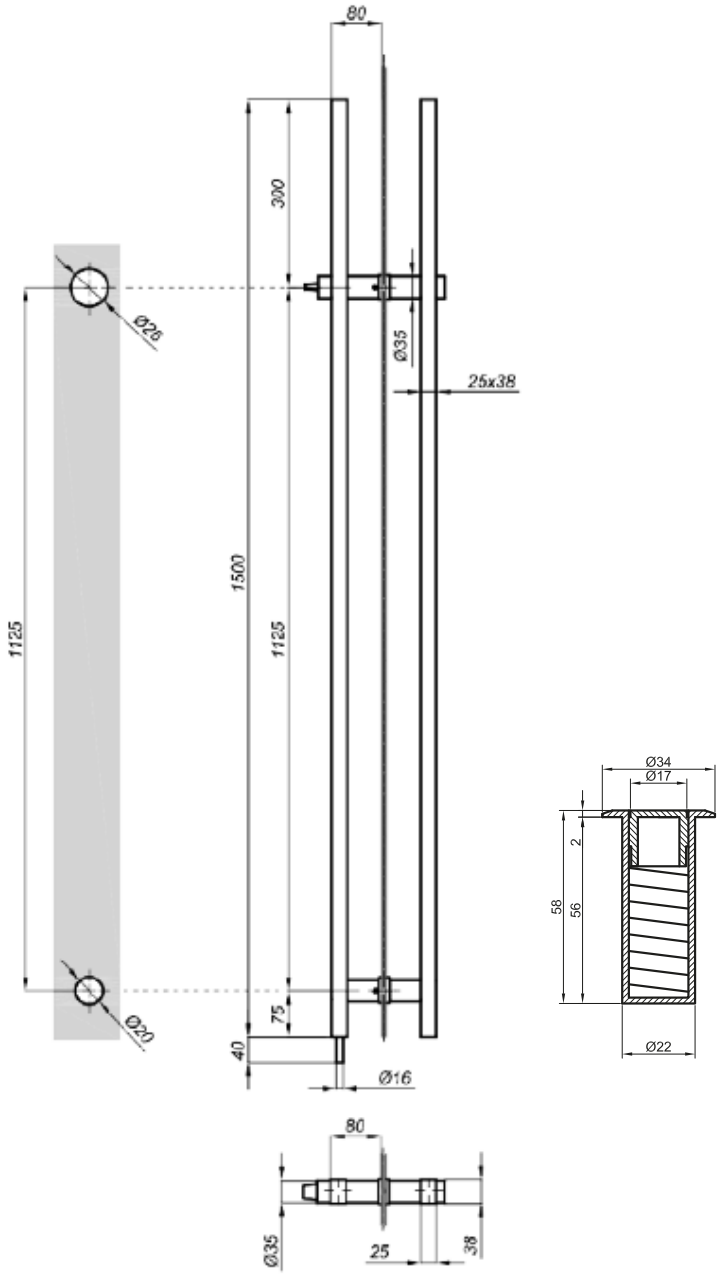

NLO-ZD-98A-W

Cylindrický vložka pro madla 98A-113/116

kód	povrch
NLO-ZD-98A-W	kartáčovaný

NT501

Centrální zámek s uzamykáním

jednostranné otevírání

kód	povrch
NT501-NA	stříbrný elox
NT501-SS	kartáčovaná nerez
NT501-B	elox černý mat
sklo	8-12 mm

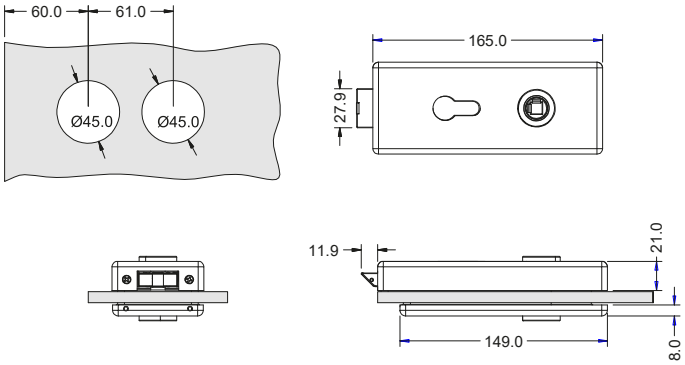

NT501WC

Centrální zámek WC s uzamykání a signalizací

jednostranné uzamykání

kód	povrch
NT501WC-NA	stříbrný elox
NT501WC-SS	kartáčovaná nerez
sklo	8-12 mm

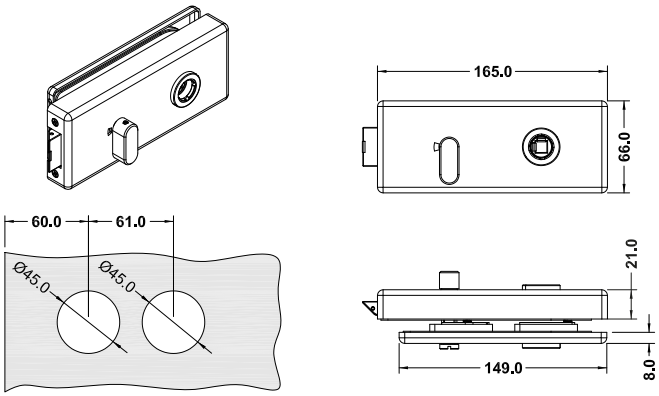

NT501WL

Centrální zámek

jednostranné otevírání

kód	povrch
NT501WL-NA	stříbrný elox
NT501WL-SS	kartáčovaná nerez
NT501WL-B	elox černý mat
sklo	8-12 mm

NT801-WC

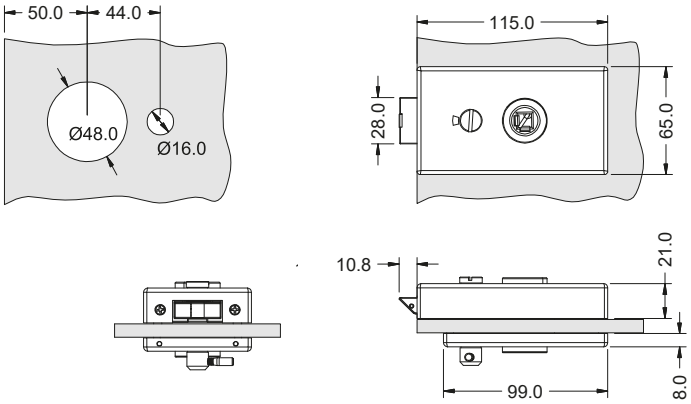

Centrální zámek WC zkrácený, s uzamykáním a signalizací

jednostranné otevírání

kód	povrch
NT801-WC-NA	stříbrný elox
NT801-WC-SS	kartáčovaná nerez
sklo	8-12 mm

NT502

Centrální zámek s uzamykáním

jednostranné otevírání

kód	povrch
NT502-NA	stříbrný elox
NT502-SS	kartáčovaná nerez
sklo	8-12 mm

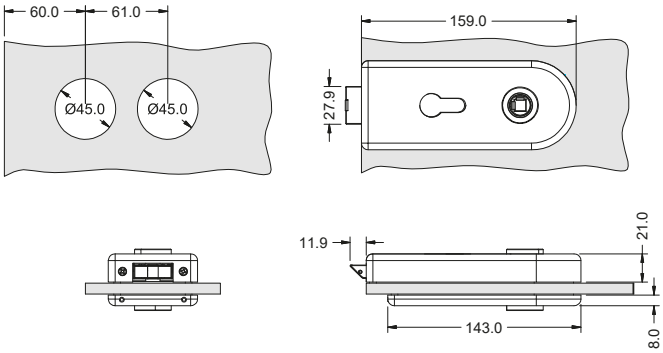

NT502WL

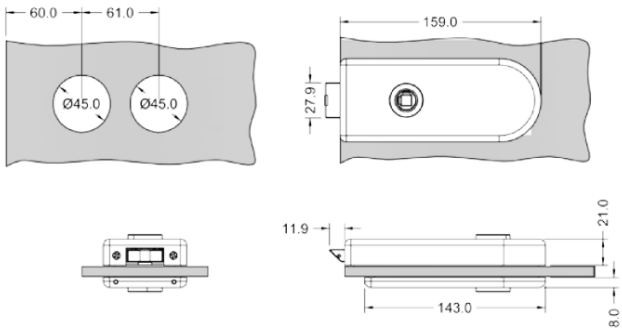

Centrální zámek

jednostranné otevírání

kód	povrch
NT502WL-NA	stříbrný elox
NT502WL-SS	kartáčovaná nerez
sklo	8-12 mm

NT802

Centrální zámek zkrácený

jednostranné otevírání

kód	povrch
NT802-SS	kartáčovaná nerez
sklo	8-12 mm

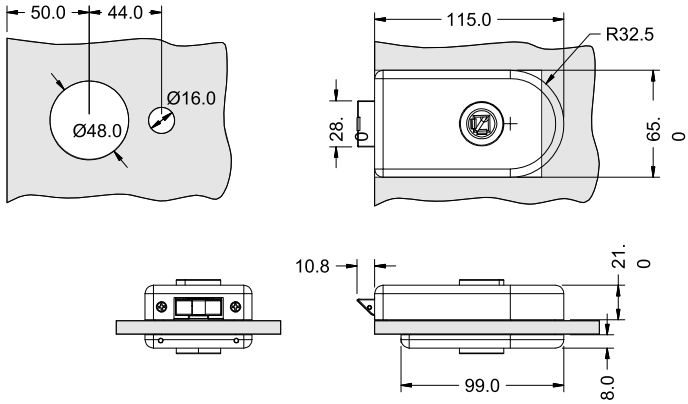

NT503-SS

Centrální zámek s uzamykáním

jednostranné otevírání

kód	povrch
NT503-SS	kartáčovaná nerez
sklo	8-12 mm

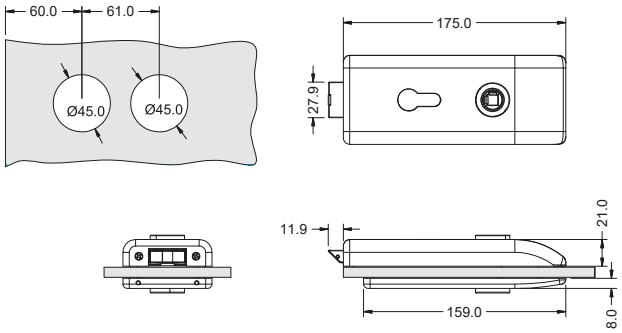

NT503WL

Centrální zámek

jednostranné otevírání

kód	povrch
NT503WL-SS	kartáčovaná nerez
sklo	8-12 mm

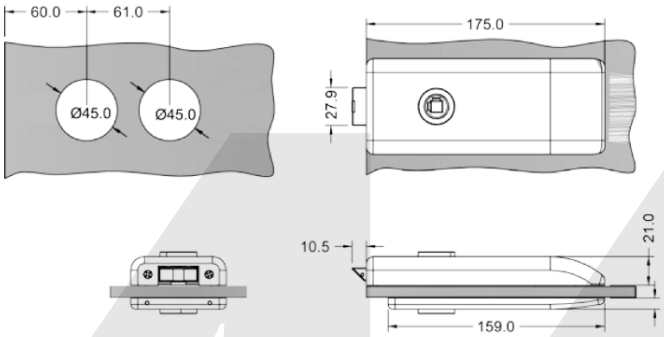

NT501M

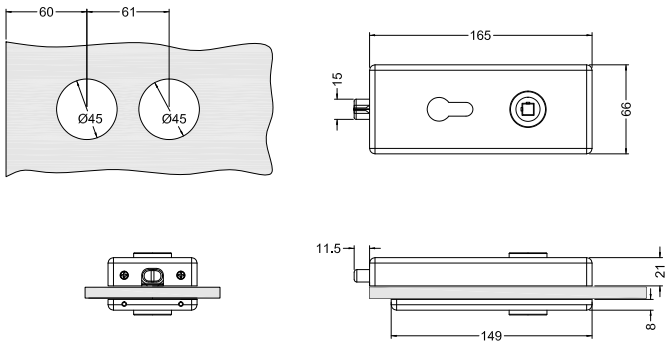

Centrální zámek magnetický s uzamykáním

jednostranné otevírání

kód	povrch
NT501M-NA	stříbrný elox
NT501M-SS	kartáčovaná nerez
NT501M-B	elox černý mat
NT501M-PSS	leštěná nerez
sklo	8-12 mm

NT501M-WC

Centrální zámek WC magnetický s uzamykáním a signalizací

jednostranné otevírání

kód	povrch
NT501M-WC-NA	stříbrný elox
NT501M-WC-SS	kartáčovaná nerez
sklo	8-12 mm

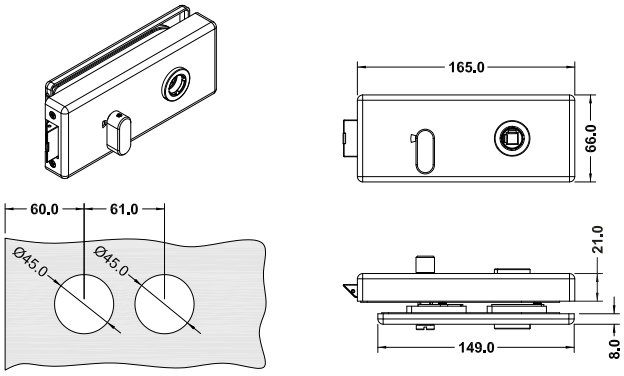

NT501M-WL

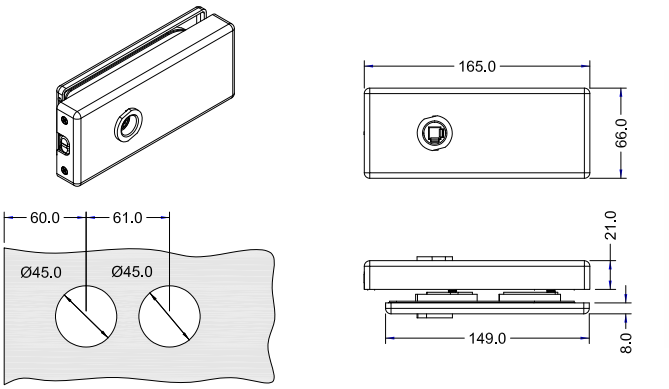

Centrální zámek magnetický

jednostranné otevírání

kód	povrch
NT501M-WL-NA	stříbrný elox
NT501M-WL-SS	kartáčovaná nerez
sklo	8-12 mm

NT801M

Centrální zámek magnetický, zkrácený

jednostranné otevírání

kód	povrch
NT801M-NA	stříbrný elox
NT801M-SS	kartáčovaná nerez
sklo	8-12 mm

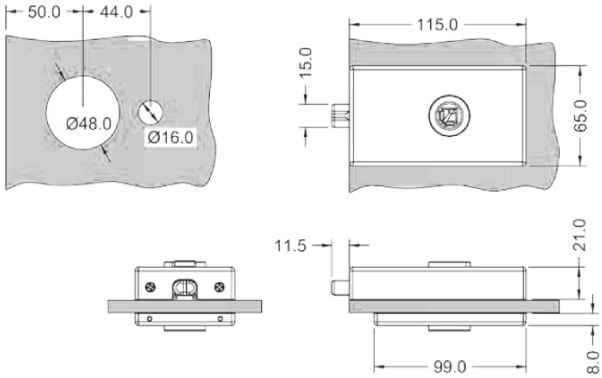

NT801M-WC

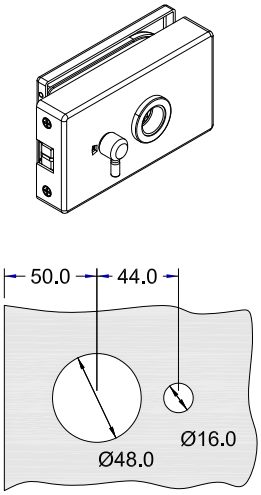

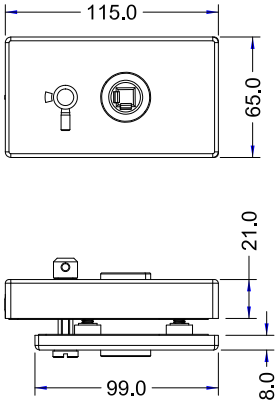

Centrální zámek WC magnetický, zkrácený, s uzamykáním a signalizací

jednostranné uzamykání

kód	povrch
NT801M-WC-NA	stříbrný elox
NT801M-WC-SS	kartáčovaná nerez
NT801M-WC-PSS	leštěná nerez
sklo	8-12 mm

NT503M

Centrální zámek magnetický s uzamykáním

jednostranné otevírání

kód	povrch
NT503M-NA	stříbrný elox
NT503M-SS	kartáčovaná nerez
sklo	8-12 mm

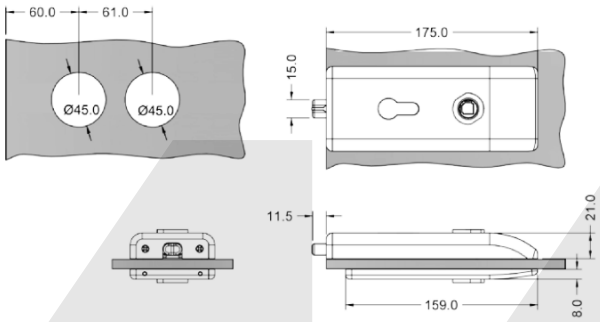

NTP01

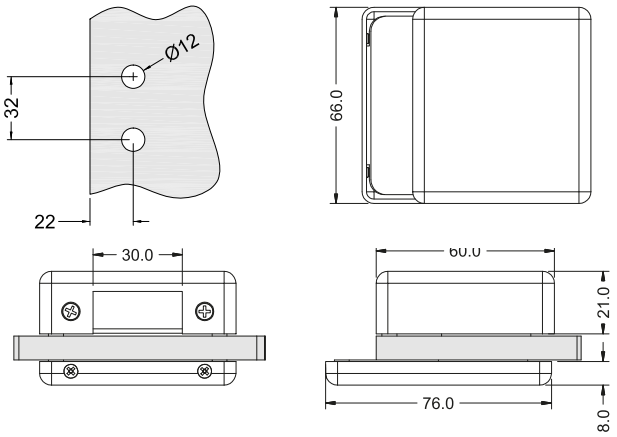

Protikus zámku

jednostranné otevírání

kód	povrch
NTP01-NA	stříbrný elox
NTP01-SS	kartáčovaná nerez
sklo	8-12 mm

NTP04

Protikus zámku

jednostranné otevírání

kód	povrch
NTP04-SS	kartáčovaná nerez
sklo	8-12 mm

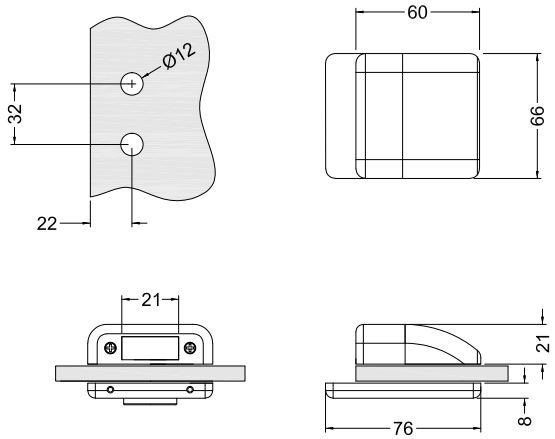

NTP01M

Protikus zámku magnetický

jednostranné otevírání

kód	povrch
NTP01M-NA	stříbrný elox
NTP01M-SS	kartáčovaná nerez
sklo	8-12 mm

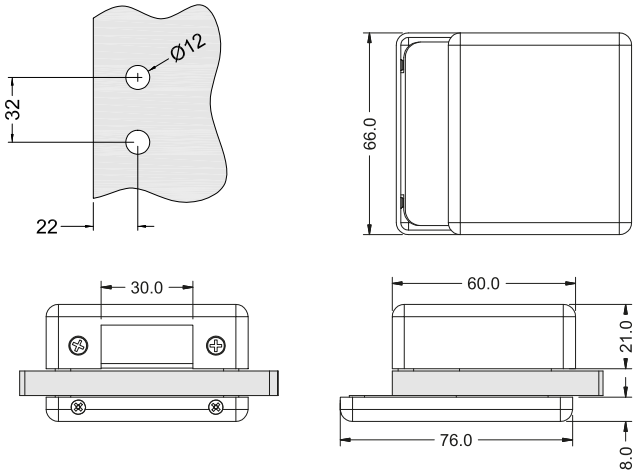

NTP04M

Protikus zámku magnetický

jednostranné otevírání

kód	povrch
NTP04M-SS	kartáčovaná nerez
sklo	8-12 mm

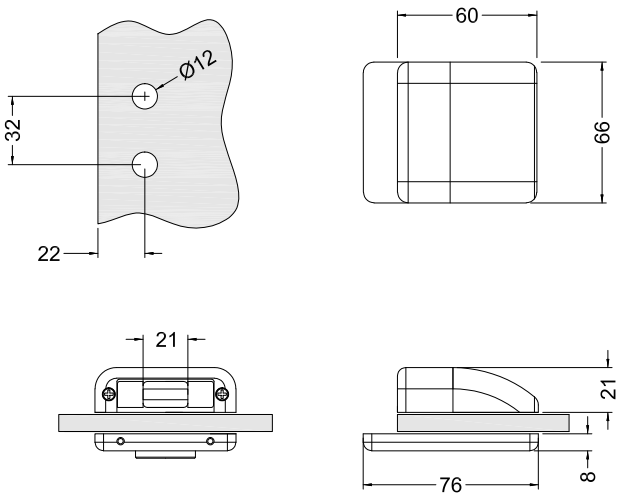

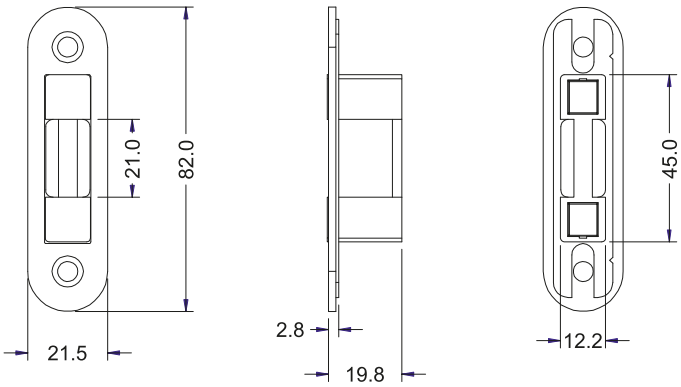

NTP00M

Protikus zámku magnetický

kód	povrch
NTP00M-NA	stříbrný elox
NTP00M-SS	kartáčovaná nerez
NTP00M-PSS	leštěná nerez
materiál	nerezová ocel/hliník

NTP02

Protikus zámku

kód	povrch
NTP02-SS	kartáčovaná nerez
rozměry	28x65 mm
materiál	nerezová ocel

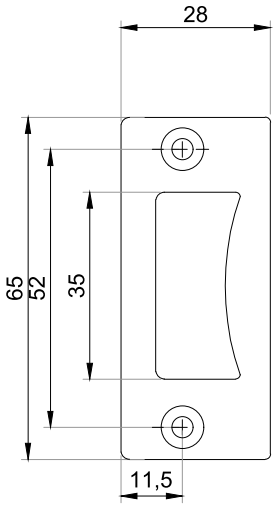

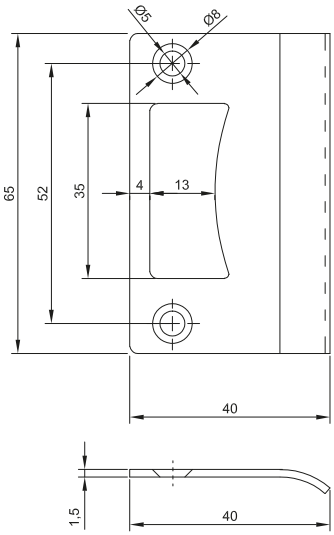

NTP03

Protikus zámku

kód	povrch
NTP03-SS	kartáčovaná nerez
rozměry	40x65 mm
materiál	nerezová ocel

NTH01

Klika

kód	povrch
NTH01-NA	stříbrný elox
NTH01-SS	kartáčovaná nerez
NTH01-B	elox černý mat
materiál	nerezová ocel/hliník

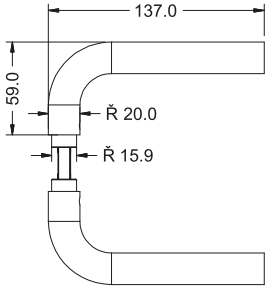

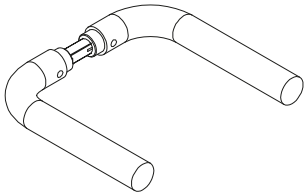

NTH02

Klika

kód	povrch
NTH02-NA	stříbrný elox
NTH02-SS	kartáčovaná nerez
materiál	nerezová ocel/hliník

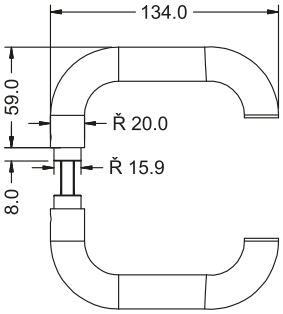

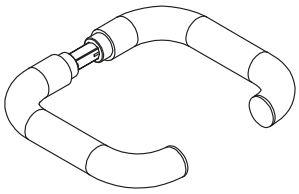

NTH04

Klika

kód	povrch
NTH04-SS	kartáčovaná nerez
materiál	nerezová ocel

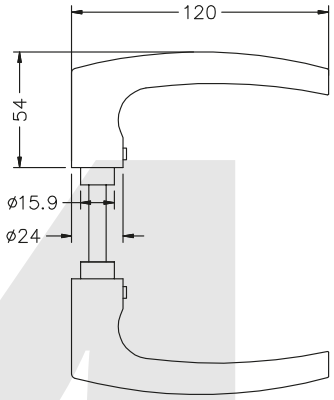

NTH05

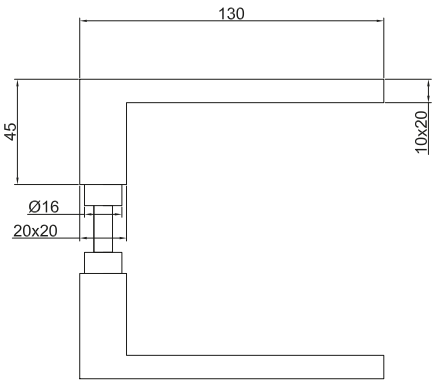

Čtvercová klika

kód	povrch
NTH05-SS	kartáčovaná nerez
materiál	nerezová ocel

NTH06

Klika

kód	povrch
NTH06-SS	kartáčovaná nerez
NTH06-PSS	leštěná nerez
materiál	nerezová ocel

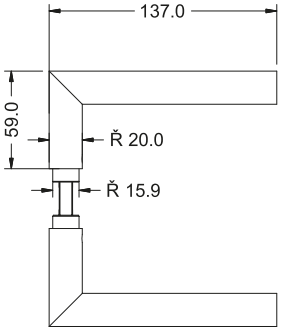

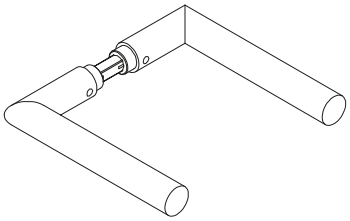

NTH07

Klika + koule

kód	povrch
NTH07-SS	kartáčovaná nerez
materiál	nerezová ocel/hliník

NT802

Cylindrická vložka

motýlek - klíč

kód	povrch
NTW01KG-NA	elox
NTW01KG-SS	kartáčovaný
typ	17Gx25

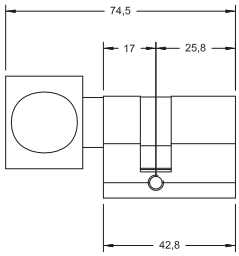

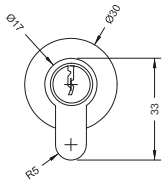

NT503-SS

Cylindrická vložka

klíč - motýlek

kód	povrch
NTW02KG-NA	elox
NTW02KG-SS	kartáčovaný
typ	17x25G

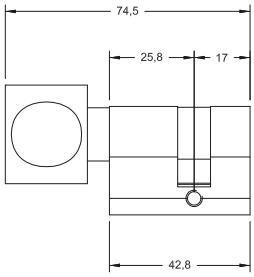

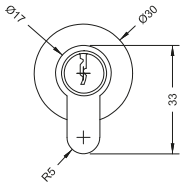

NTW01WC

Cylindrická vložka

motýlek - čočka

kód	povrch
NTW01WC-NA	elox
NTW01WC-SS	kartáčovaný
typ	17Gx25

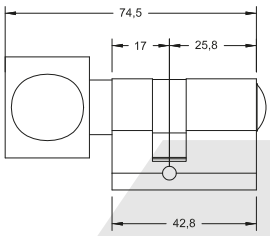

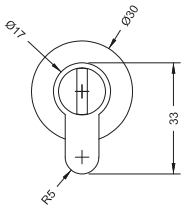

NTW02WC

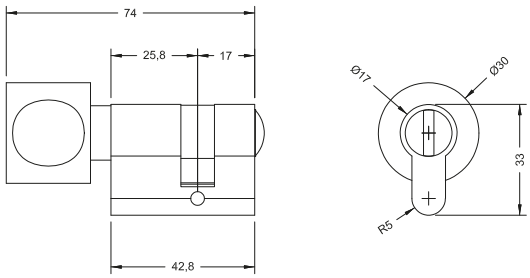

Cylindrická vložka

čočka - motýlek

kód	povrch
NTW02WC-NA	elox
NTW02WC-SS	kartáčovaný
typ	17x25G

NTW03KK

Cylindrická vložka

klíč - klíč

kód	povrch
NTW03KK-SS	kartáčovaný
sklo	8-12 mm

NTZ380

Závěs pro zárubeň
+ krytka na čep

kód	povrch
NTZ380-NA	stříbrný elox
NTZ380-SS	kartáčovaný
NTZ380-PSS	lesk
sklo	8-12 mm
otevírací rozsah	180°
max. hmotnost	60 kg
materiál	hliník

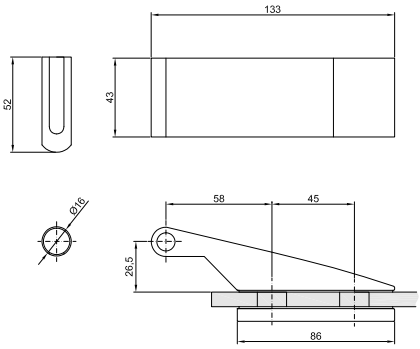

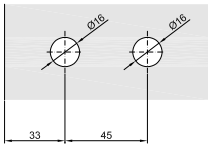

NTZ390

Závěs pro zárubeň
+ krytka na čep

kód	povrch
NTZ390-NA	stříbrný elox
NTZ390-SS	kartáčovaný
sklo	8-12 mm
otevírací rozsah	180°
max. hmotnost	60 kg
materiál	hliník

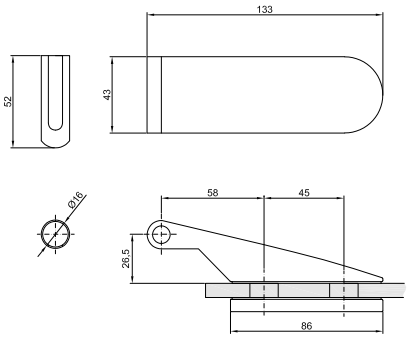

NTZ380T

Čep pro závěsy NTZ

kód	povrch
NTZ380T	kartáčovaná nerez
max. hmotnost	60 kg
materiál	ocel

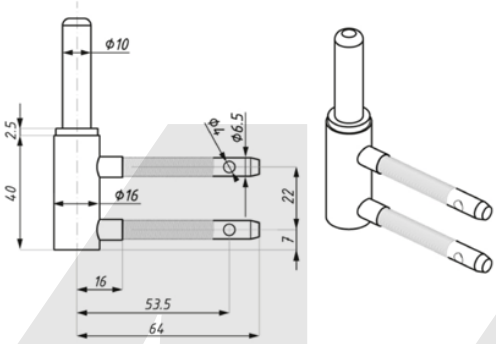

OFC-2

Profil zárubně typ L

kód	povrch
OFC-2-NA	stříbrný elox
OFC-2-SS	imitace nerezi
OFC-2-B	elox černý mat
délka L	6000 mm
materiál	hliník

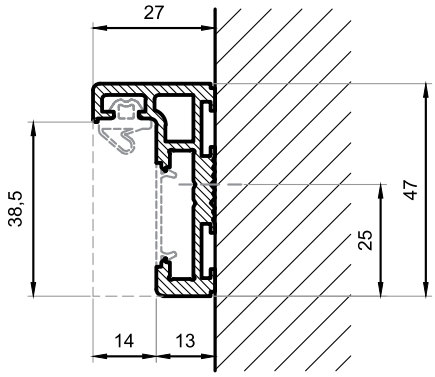

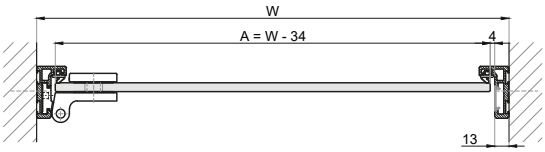

A - šířka dveří
B - šířka dveří
W - základní šířka průchodu
W1 = W - šířka rámu
H - základní výška průchodu
H1 = H - výška rámu

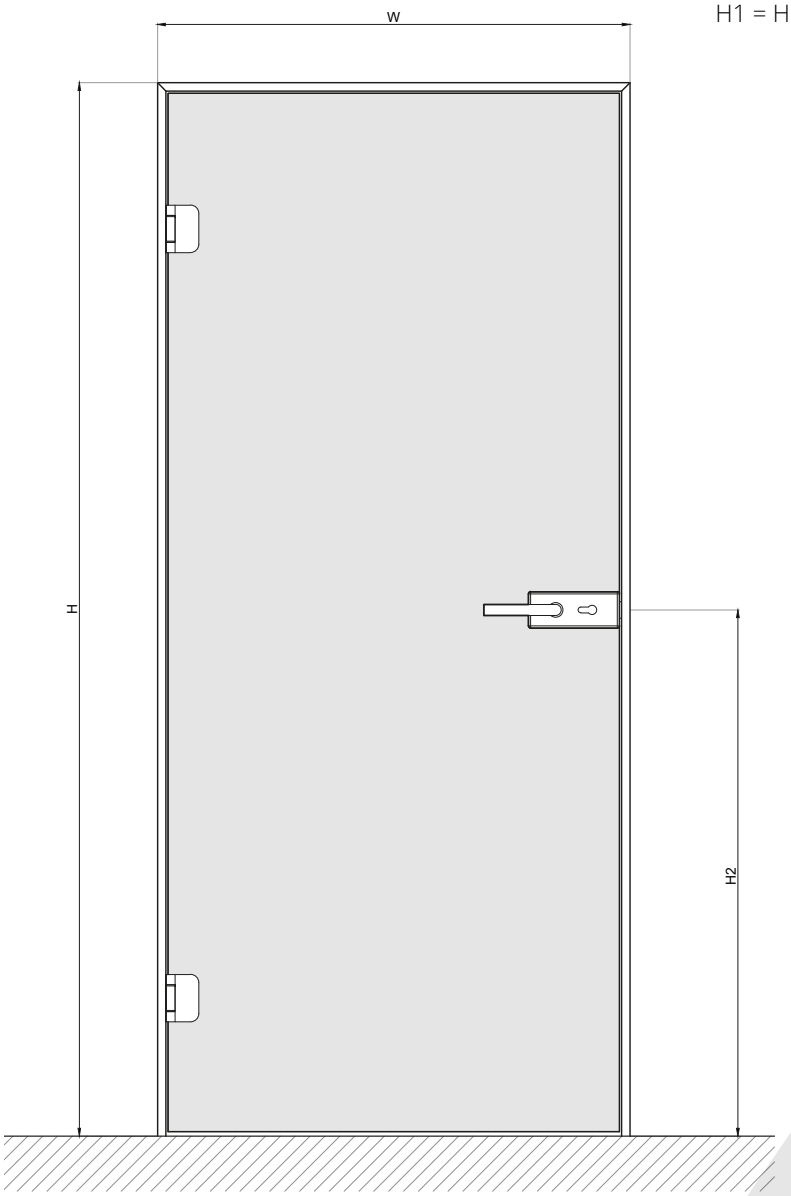

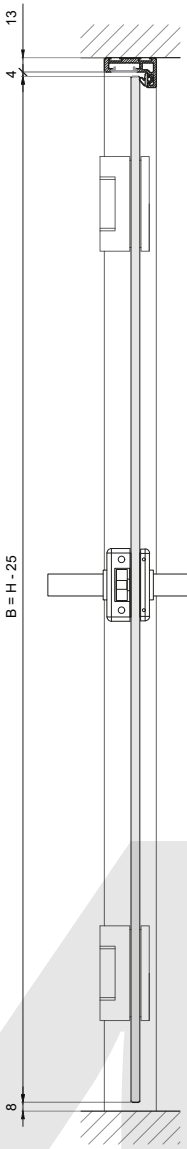

OFC-3

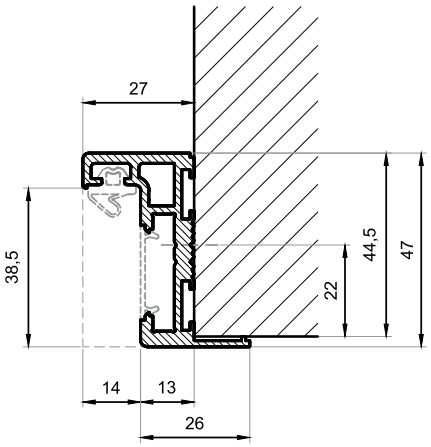

Profil zárubně typ Z

kód	povrch
OFC-3-NA	stříbrný elox
OFC-3-SS	imitace nerezi
OFC-3-B	elox černý mat
délka L	6000 mm
materiál	hliník

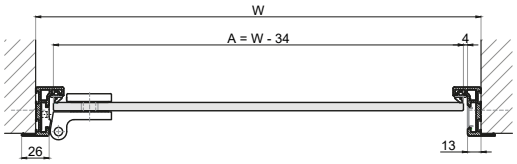

A - šířka dveří
B - šířka dveří
W - základní šířka průchodu
W1 = W - šířka rámu
H - základní výška průchodu
H1 = H - výška rámu

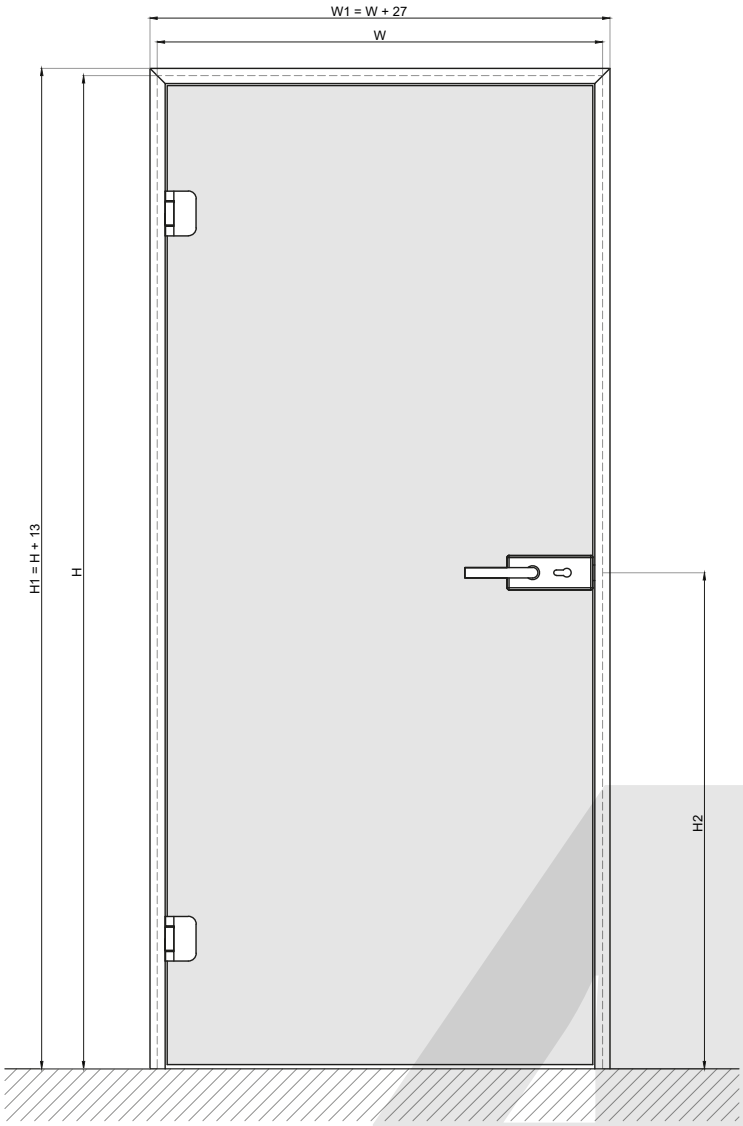

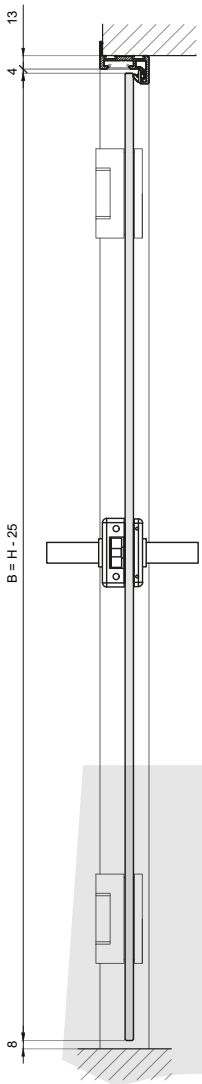

OFC-4S

Profil zárubně typ H

sklo - sklo/zeď

kód	povrch
OFC-4S-NA	stříbrný elox
OFC-4S-SS	imitace nerezi
OFC-4S-B	elox černý mat
délka L	6000 mm
materiál	hliník

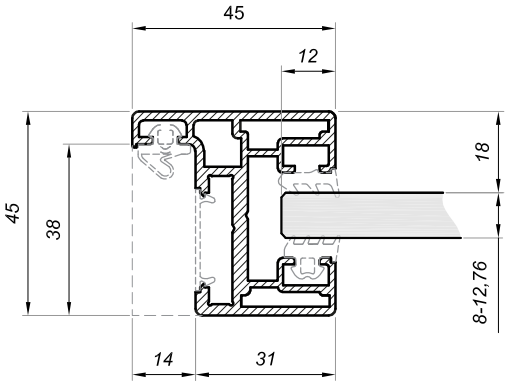

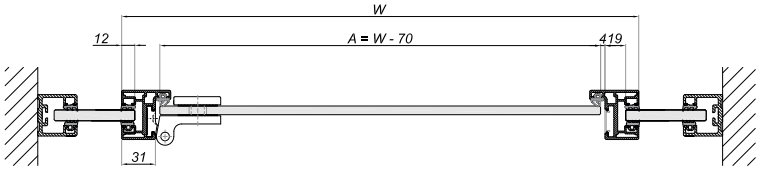

A - šířka dveří
B - výška dveří
C - šířka nadsvětlíku
W - šířka zárubně
H - výška zárubně

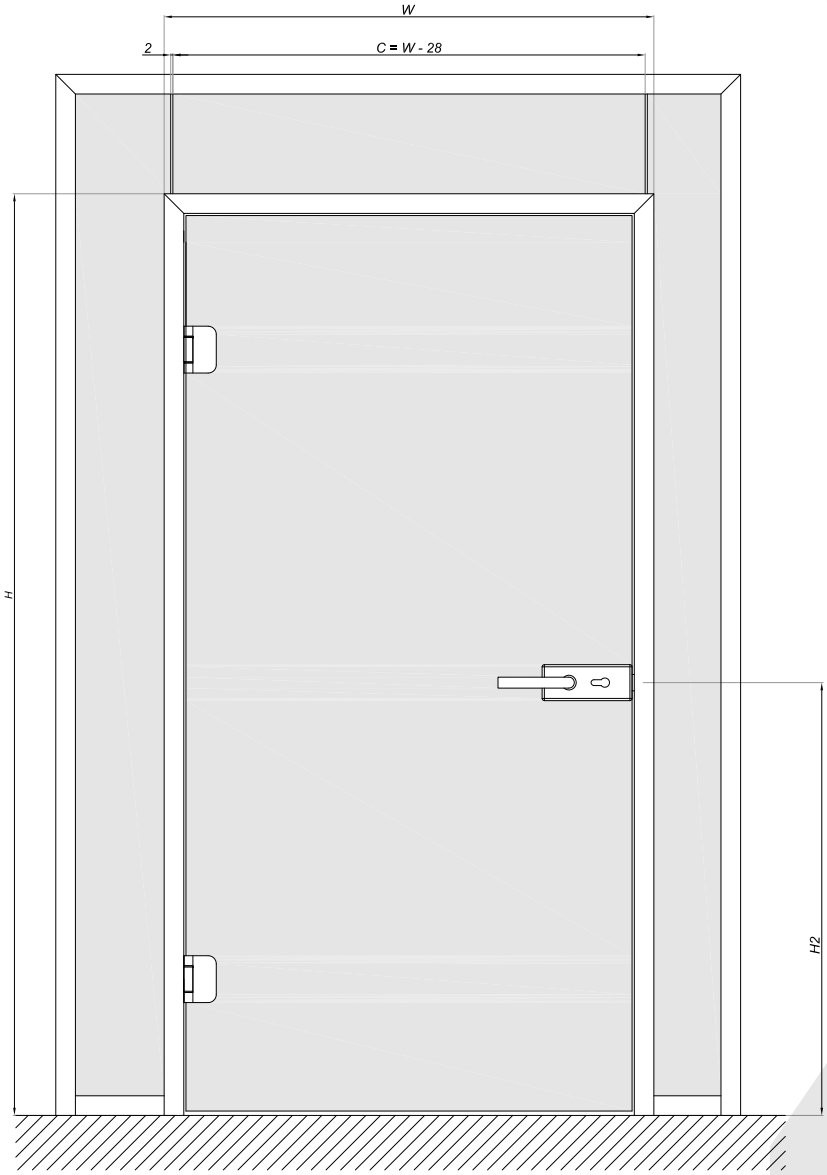

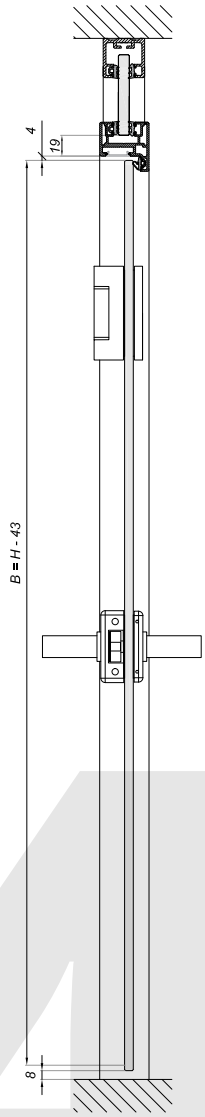

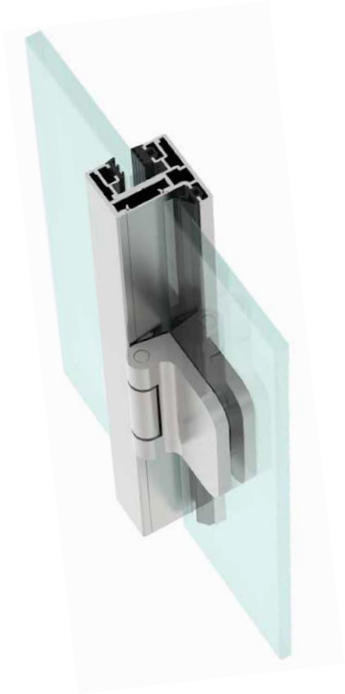

OFC-M

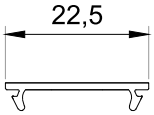

Lišta pro profily zárubně

kód	povrch
OFC-M-NA	stříbrný elox
OFC-M-SS	imitace nerezi
OFC-M-B	elox černý mat
délka L	6000 mm
materiál	hliník

OFC-V-8/10

Dveřní těsnění pro profily zárubně

kód	barva/sklo
OFC-V-8-G	šedá/8 mm
OFC-V-8-B	černá/8 mm
OFC-V-10-G	šedá/10 mm
OFC-V-10-B	černá/10 mm
materiál	PVC

CLM-8/10/12

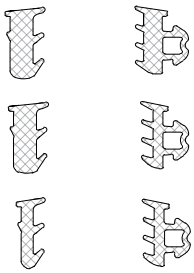

sklo 8 mm

sklo 10-10,76 mm

sklo 12-12,76 mm

Sada těsnění

podskelní + montážní

kód	barva/sklo
CLM-8-G	šedá/8 mm
CLM-8-B	černá/8 mm
CLM-10-G	šedá/10 mm
CLM-10-B	černá/10 mm
CLM-12-G	šedá/12 mm
CLM-12-B	černá/12 mm
materiál	PVC

OFC-2/3-KIT

Sada úhelníků
pro jedny kompletní dveře pro profily zárubní OFC-1 a OFC-3

kód	materiál
OFC-2/3-KIT	nerezová ocel

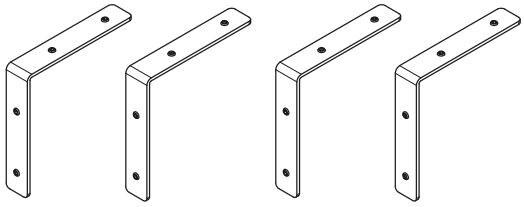

OFC-4-KIT

Sada úhelníků
pro jedny kompletní dveře pro profily zárubní OFC-4

kód	materiál
OFC-4-KIT	nerezová ocel

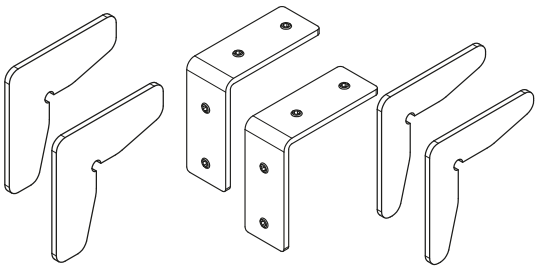

OFC-4-K

Úhelník
spojeni profilu OFC-4 s podlahou

kód	materiál
OFC-4-K	nerezová ocel

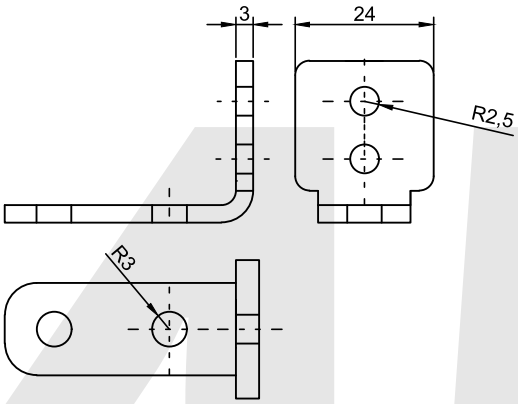

NTZ-500

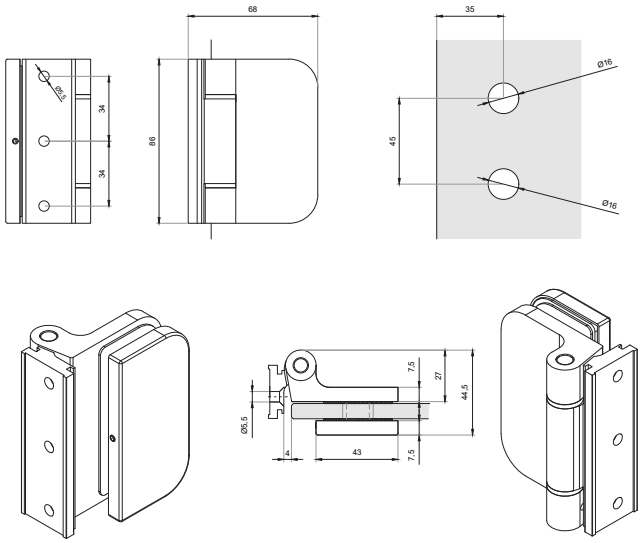

Závěs pro profily zárubní OFC

kód	povrch
NTZ-500-NA	stříbrný elox
NTZ-500-SS	imitace nerezi
NTZ-500-B	elox černý mat
materiál	hliník

OFC-DS

Dveřní lišta s padacím těsněním

kód	orientace	délka L	povrch
OFC-DS-R-935-NA	pravé	935 mm (>835)	stříbrný elox
OFC-DS-R-935-SS	pravé	935 mm (>835)	imitace nerezi
OFC-DS-L-935-NA	levé	935 mm (>835)	stříbrný elox
OFC-DS-L-935-SS	levé	935 mm (>835)	imitace nerezi
OFC-DS-R-1035-NA	pravé	1035 mm (>935)	stříbrný elox
OFC-DS-R-1035-SS	pravé	1035 mm (>935)	imitace nerezi
OFC-DS-L-1035-NA	levé	1035 mm (>935)	stříbrný elox
OFC-DS-L-1035-SS	levé	1035 mm (>935)	imitace nerezi
sklo			8-12 mm

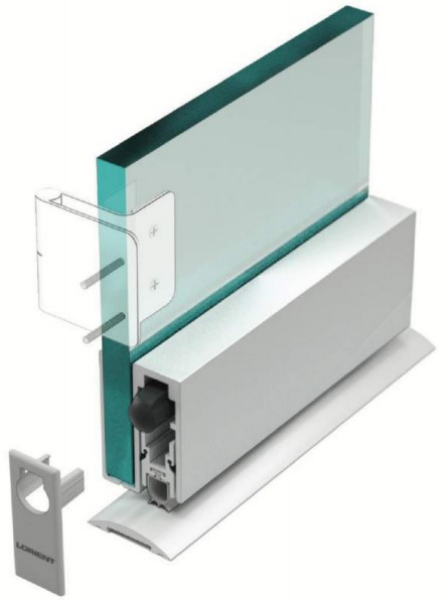

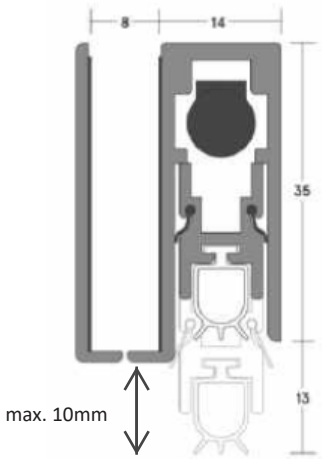

OFC-ES

Elektro zapádka standardní/rezervní

12V DC

kód	povrch
OFC-ES-ST	zamak
OFC-ES-rev	zamak

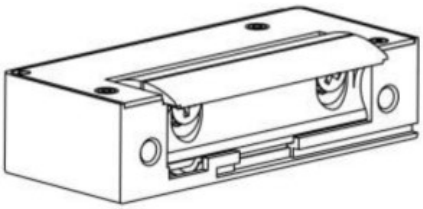

OFC-ES-P

Montážní deska pro elektro zapádku do zárubní OFC

kód	povrch
OFC-ES-P-SS	kartáčovaná nerez

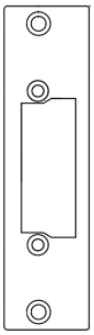

OFC-00-M

Protikus do zárubně OFC

pro magnetické zámky

kód	materiál
OFC-00-M-SS	nerezová ocel

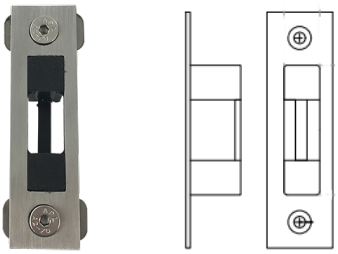

NTP-02-OFC

Protikus do zárubně OFC

pro magnetické zámky

kód	materiál
NTP-02-OFC-SS	nerezová ocel

ViTRO Construction s.r.o.
nám. Svobody 528
739 61 Třinec
IČ: 08459738
tel. +420 725 500 577

Exclusive partner of

CGLASS